lumina point

Máquina Overlock
Overlock Machine

Máquina Overlock / Overlock Machine

Manual de Uso / User Manual

lumina point

Instrucciones Importantes de Seguridad

Cuando se utiliza un aparato eléctrico, siempre se deben seguir las precauciones básicas de seguridad, entre las que se incluyen las siguientes. Lea todas las instrucciones antes de utilizar esta máquina de coser.

PELIGRO - Para reducir el riesgo de una descarga eléctrica:

1. No permita que se use como un juguete. Es necesario prestar mucha atención cuando esta máquina de coser sea utilizada por niños o cerca de ellos.
2. Este aparato puede ser utilizado por niños a partir de 8 años de edad y por personas con capacidades físicas, sensoriales o mentales reducidas o con falta de experiencia y conocimientos si se les ha supervisado o instruido sobre el uso del aparato de forma segura y si comprenden los peligros que conlleva. Los niños no deberán jugar con el aparato. La limpieza y el mantenimiento del usuario no serán realizados por niños sin supervisión.
3. Utilice esta máquina de coser únicamente para el uso previsto, tal como se describe en este manual. Utilice únicamente los accesorios recomendados por el fabricante, tal y como se indica en este manual.
4. No utilice nunca esta máquina de coser si tiene el cable o el enchufe dañado, si no funciona correctamente, si se ha caído o dañado, o si se ha caído al agua. 5. Devuelva la máquina de coser al distribuidor autorizado o al centro de servicio más cercano para su examen, reparación o ajuste eléctrico o mecánico.
5. Nunca opere la máquina de coser con ninguna de las aberturas de aire bloqueadas. Mantenga las aberturas de ventilación de la máquina de coser y el pedal de control libres de la acumulación de pelusa, polvo y tela suelta.
6. Nunca deje caer ni introduzca ningún objeto en ninguna abertura.
7. No la utilice al aire libre.
8. No la utilice en lugares donde se utilicen productos en aerosol (spray) o donde se administre oxígeno.
9. Para desconectar, ponga el interruptor en la posición de apagado ("O") y luego retire el enchufe de la toma de corriente.
10. No lo desenchufe tirando del cable. Para desenchufar, sujete el enchufe, no el cable.
11. Mantenga los dedos alejados de todas las partes móviles. Se requiere un cuidado especial alrededor de la aguja de la máquina de coser.
12. Nunca coser con la placa de la aguja dañada, ya que esto puede causar que la aguja se rompa.
13. No utilice agujas dobladas.
14. No tire o empuje la tela mientras cose. Puede desviar la aguja causando que se rompa.
15. Apague la máquina de coser ("O") cuando realice cualquier ajuste en el área de la aguja, como enhebrar la aguja, cambiar la aguja, enhebrar la bobina o cambiar el prénsatelas, etc.
16. Desenchufe siempre la máquina de coser de la toma de corriente cuando retire las cubiertas, lubrique o realice cualquier otro ajuste de mantenimiento del usuario mencionado en el manual de instrucciones.
17. Atención a lo siguiente para evitar lesiones:
-- apagar o desenchufar el aparato al dejarlo sin supervisión;
-- desenchufar el aparato antes de realizar el mantenimiento.

Precaución

Piezas móviles: Para reducir el riesgo de lesiones, apague el equipo antes de repararlo.
Cierre la cubierta antes de operar la máquina.

Guarde estas instrucciones.

Este producto es para uso doméstico, o equivalente.

Este aparato cumple con la Directiva EMC 2014/30/EU que cubre la compatibilidad electromagnética.

Tenga en cuenta que, al desechar este producto, debe reciclarse de forma segura de acuerdo con la legislación nacional pertinente relativa a los productos eléctricos / electrónicos. En caso de duda, póngase en contacto con su distribuidor para que le oriente.

Lumina point | Warranty Terms

After purchasing this product, please read the following terms of the product warranty carefully.

1) Lumina guarantees the machine and model detailed below to the buyer, from the date of purchase, for a period of 1 (one) year. It covers the failure of the product in the event of a factory defect, providing repair without charge to the original consumer or replacement of parts, provided that in the judgment of this company external factors have not intervened that could impair its proper functioning.
2) It is an essential requirement to present this guarantee certificate together with the corresponding purchase invoice in order to exercise it.
3) The information provided on the warranty card must be true, otherwise it will not be valid.
4) After repair, the warranty will be extended for three months due to recurrence of failures or damage to the same accessories or previous parts without failure.

The following cases are not included in the guarantee:

1) The product is not in the warranty period or you cannot exercise it because you do not have the warranty card and corresponding invoice.
2) The product has been revised or repaired, some of its parts changed or its original design modified by an unauthorized person.
3) Due to a malfunction or damage or breakage by natural disasters in any of its forms (water, shock, fire), irresistible factors, improper or abusive use, industrial use or caused by an abnormal voltage (deficiency in the supply current or interconnection).
4) Failure or damage due to improper transportation or storage.
5) The failure caused by not following the use of the instructions in the operation of the "product manual".
6) Failure to carry out the unauthorized disassembly, repair or alteration of the product.
7) Consumables must be purchased separately, and their replacement is not contemplated in this warranty.
8) The costs of sending and returning the product, for its technical service, are borne by the user.

Lumina Sewing Machine Warranty Certificate

Date of purchase: / /

Invoice No.	Serial No.	Manufacturing date

Name: **Last name:**

Telephone: **Location:**

Fault description:

.....

Signature and Seal of the Seller Trade

Términos de la Garantía

Lea atentamente los siguientes términos de la garantía del producto.

1) Lumina garantiza la máquina y modelo abajo detallada al comprador, a partir de la fecha de compra, por un período de 1 (un) año. La misma cubre la falla del producto ante un defecto de fábrica, proporcionando la reparación sin cargo al consumidor original o reemplazo de piezas, siempre que en la falla no hayan intervenido a juicio de esta empresa factores externos que perjudiquen el buen funcionamiento.
2) Es requisito indispensable la presentación de este certificado de garantía junto con la factura de compra correspondiente para poder ejercerla.
3) La información proporcionada en la tarjeta de garantía debe ser verdadera, de lo contrario no será válida.
4) Después de la reparación, se extenderá la garantía durante tres meses debido a la recurrencia de fallas o daños en los mismos accesorios o partes anteriores sin fallas.

Los siguientes casos no están incluidos dentro de la garantía:

1) El producto no está en el período de garantía o no la puede ejercer por no tener la tarjeta de garantía y factura correspondiente.
2) El producto ha sido revisado o reparado, cambiado algunas de sus partes o modificado su diseño original por una persona no autorizada.
3) Debido a un mal funcionamiento o daño o rotura por desastres naturales en cualquiera de sus formas (agua, golpe, fuego), factores irresistibles, uso indebido o abusivo, uso de tipo industrial o causado por un voltaje anormal (deficiencia en la corriente de alimentación o interconexión).
4) Fallo o daño debido al transporte o almacenamiento inadecuado.
5) La falla causada por no seguir el uso de las instrucciones en la operación del "manual del producto".
6) Falla por realizar sin autorización el desmontaje, reparación o alteración del producto.
7) Los consumibles deben comprarse por separado, siendo la reposición de los mismos no contemplada en esta garantía.
8) Los costos de envío y devolución del producto para su servicio técnico, son a cargo del usuario.

Certificado De Garantía Máquina De Coser Lumina

Fecha de Compra: / /

Factura Nº	Nº de Serie	Fecha de Fabricación

Nombre: **Apellido:**

Teléfono: **Localidad:**

Descripción de la Falla:

.....

Firma y Sello del Comercio Vendedor

Important Safety Instructions

When using an electrical appliance, basic safety precautions should always be followed, including the following. Read all instructions before using this sewing machine.

DANGER - To reduce the risk of electric shock:

1. Do not allow to be used as a toy. Close attention is necessary when this sewing machine is used by or near children.
2. This appliance can be used by children aged from 8 years and above and persons with reduced physical, sensory or mental capabilities or lack of experience and knowledge if they have been given supervision or instruction concerning use of the appliance in a safe way and understand the hazards involved. Children shall not play with the appliance. Cleaning and user maintenance shall not be made by children without supervision.
3. Use this sewing machine only for its intended use as described in this manual. Use only attachments recommended by the manufacturer as contained in this manual.
4. Never operate this sewing machine if it has a damaged cord or plug, if it is not working properly, if it has been dropped or damaged, or dropped into water. Return the sewing machine to the nearest authorized dealer or service center for examination, repair, electrical or mechanical adjustment.
5. Never operate the sewing machine with any air openings blocked. Keep ventilation openings of the sewing machine and foot control free from the accumulation of lint, dust, and loose cloth.
6. Never drop or insert any object into any opening.
7. Do not use outdoors.
8. Do not operate where aerosol (spray) products are being used or where oxygen is being administered.
9. To disconnect, turn switch to the off (”O”) position, then remove plug from outlet.
10. Do not unplug by pulling on cord. To unplug, grasp the plug, not the cord.
11. Keep fingers away from all moving parts. Special care is required around the sewing machine needle.
12. Never sew with a damaged needle plate as this can cause needle to break.
13. Do not use bent needles.
14. Do not pull or push fabric while stitching. It may deflect the needle causing it to break.
15. Switch the sewing machine off (”O”) when making any adjustments in the needle area, such as threading needle, changing needle, threading bobbin, or changing presser foot, etc.
16. Always unplug sewing machine from the electrical outlet when removing covers, lubricating, or when making any other user servicing adjustments mentioned in the instruction manual.
17. Attention the following to avoid injury:

--switch off or unplug the appliance when leaving it unattended;
--unplug the appliance before carrying out maintenance.

Caution

Moving parts-To reduce risk of injury, switch off before servicing. Close cover before operating machine.

SAVE THESE INSTRUCTIONS

This product is for household use, or equivalent.

This appliance complies with EMC Directive 2014/30/EU covering the electromagnetic compatibility.

Please note that on disposal, this product must be safely recycled in accordance with relevant National legislation relating to electrical/ electronic products.
If in doubt please contact your retailer for guidance.

Índice de Contenido

Conociendo a su máquina

Tabla de Identificación....5
Accesorios....7
Características de la máquina....7
Configurar su Máquina....9
Preparación para el enhebrado, Guía de la polea del hilo....11
Tapas de carretes de tipo doméstico....13
Disco de carrete y portacarretes para carretes de cono, Red del carrete....13
Bandeja de pelusa, Indicador del ancho de corte....15
Corte de hilo, Cambiar los pies del prensador....15
Cambio de aguja, Tabla de agujas, hilos y telas....17

Empezar a coser

Enhebrar su máquina, Enhebrar el gancho inferior....19
Enhebrar el gancho superior....21
Enhebrado de agujas....23
Consejos útiles reemplazando los carretes de hilo....25
Cortar el hilo de la aguja....25
Probar las puntadas de overlock....27
Tabla de seteado 29
Tres hilos con una aguja....31
Conversión al uso de dos hilos....31
Dobladillo estrecho y enrollado, puntada picot....33
Hilo recomendado....33
Ajustar la tensión del hilo, Uso de dos hilos, Uso de cuatro hilos....35
Ajustando la longitud de la puntada....37
Ajustando el ancho de corte del borde, Dedo de puntada (B)....37
Alimentación diferencial....39
Alimentación diferencial positiva, Alimentación diferencial negativa....39
Ajuste de la alimentación diferencial, Regulador de presión del pie....41
Cosiendo con tela extrapesada o múltiples capas de tela....41

Técnicas básicas

Girar las esquinas exteriores sin cortar los hilos....43
Bordes curvados de giro, Quitar las puntadas de la tela cosida....43
Overlock con cordón....45
Efectos decorativos....47
Aplicaciones de alimentación diferencial....49

Cuidado de su máquina

Reemplazado de la cuchilla móvil....51
Anulación de la cuchilla móvil....51
Limpieza y lubricación....53
Verificar los Problemas de Desempeño....55

Checking performance problems

PROBLEM	PROBABLE CAUSE	CORRECTION
Irregular Stitches	1. Incorrect Thread Tension(s). 2. Incorrect size Needle. 3. Improper Threading. 4. Pulling fabric. 5. Loose Presser Foot.	1. Reset thread tension (s). 2. Choose correct size Needle for Thread and Fabric. 3. Re-thread machine. 4. Do not pull Fabric; guide it gently. 5. Reset Presser Foot.
Breaking Needle	1. Pulling fabric. 2. Incorrect size Needle. 3. Incorrect setting of Needle. 4. Loose Presser Foot.	1. Do not pull Fabric; guide it gently. 2. Choose correct size Needle for Thread and Fabric. 3. Reset Needle. 4. Reset Presser Foot.
Puckering	1. Incorrect Thread Tension (s). 2. Bent or blunt Needle. 3. Differential feed is set Incorrectly.	1. Reset Thread Tension (s). 2. Insert new Needle. 3. Set it at less than 1.
Wavering	Differential feed is set Incorrectly.	Set it at 1 or at more than 1. For knitted fabrics.
Skipping Stitches	1. Improper Threading. 2. Incorrect size Needle. 3. Bent or blunt Needle. 4. Incorrect setting of Needle.	1. Reset thread machine. 2. Choose correct size Needle for Thread and Fabric. 3. Insert new Needle. 4. Reset Needle.
Breaking Threads	1. Improper Threading. 2. Bent needle. 3. Thread Tension (s) too tight. 4. Incorrect setting of Needle. 5. Thread Spool tangled. 6. Thread Guide Pole not extended.	1. Re-thread machine. 2. Insert new Needle. 3. Reset thread tension (s). 4. Reset needle. 5. Reset spool properly. 6. Fully extend Guide Pole.

Verificar los Problemas de Desempeño

PROBLEMA	POSIBLE CAUSA	CORRECCIÓN
Puntadas irregulares	1. Tensión(es) de hilo incorrecta(s). 2. Tamaño incorrecto de la aguja. 3. Enhebrado incorrecto. 4. Tirar de la tela. 5. Pie prensador flojo	1. Reajustar la tensión del hilo (s). 2. Elegir el tamaño correcto de la aguja para el hilo y la tela. 3. Vuelva a enhebrar la máquina. 4. No tire de la tela; guíala suavemente. 5. Reiniciar el prénsatelas
Aguja quebrada	1. Tirando de la tela. 2. Aguja de tamaño incorrecto. 3. Ajuste incorrecto de la aguja. 4. Pie prensador flojo	1. No tire de la tela, guíala suavemente. 2. Elija el tamaño correcto de la aguja para el hilo y la tela. 3. Reinicie la aguja. 4. Reiniciar el prénsatelas
Arrugas	1. Tensión incorrecta del hilo (s). 2. Aguja doblada o desafilada. 3. La alimentación diferencial está ajustada incorrectamente	1. Reiniciar la tensión del hilo (s). 2. Insertar una nueva aguja. 3. Ponerla a menos de 1
Ondas	La alimentación diferencial está ajustada incorrectamente	Ponerlo en 1 o en más de 1. Para los tejidos de punto
Saltar puntos de sutura	1. Enhebrado incorrecto. 2. Aguja de tamaño incorrecto. 3. Aguja doblada o desafilada. 4. Ajuste incorrecto de la aguja	1. Reiniciar la máquina de hilo. 2. Elegir el tamaño correcto de la aguja para el hilo y la tela. 3. Insertar una nueva aguja. 4. Reiniciar la aguja.
Hilos rotos	1. Enhebrado incorrecto. 2. Aguja doblada. 3. Tensión del hilo (s) demasiado apretada. 4. Ajuste incorrecto de la aguja. 5. Hilo de la bobina enredado. 6. Poste guía del hilo no extendido.	1. Máquina de reenhebrar. 2. Insertar una nueva aguja. 3. Reajustar la tensión del hilo (s). 4. Reiniciar la aguja. 5. Reajuste el carrete correctamente. 6. Extender completamente el poste guía

Table of Contents

Knowing your machine

Identification chart....6
Accessories....8
Specification of machine....8
Setting up your machine....10
Preparation for threading, Thread guide pole....12
Spool caps for domestic type spools....14
Spool disc and spool holders for cone spools, Spool nets....14
Lint tray, Cutting width gauge....16
Thread cutter, Changing presser feet....16
Changing needle, Needle thread and fabric chart....18

Starting to sew

Threading your machine, Threading lower looper....20
Threading upper looper....22
Threading needles....24
Helpful hints replacing thread spools....26
Cutting needle thread....26
Testing stitch overlock stitches....28
Setting chart....30
Three-thread overlock with one needle....32
Converting to two-thread use....32
Narrow and rolled hem, picot stitch....34
Recommended thread....34
Adjusting thread tensions, Two-thread use, Four-thread use....36
Adjusting stitch length, Adjusting overedge cutting width, Stitch finger (B)....38
Differential feed....40
Positive differential feed, Negatitve differential feed....40
Setting differential feed, Foot pressure regulator....42
Sewing with extra heavyweight fabric or multiple layers of fabric....42

Basic techniques

Turning outside corners without cutting threads....44
Turning curved edges, Removing stitches from sewn fabric....44
Corded overlock....46
Decorative effects....48
Differential feed applications....50

Caring for your machine

Replacing moving cutter, Disengaging moving cutter....52
Cleaning and oiling....54
Checking performance problems....56

Conociendo a su máquina

Tabla de Identificación

1. Regulador de la presión del pie
2. Cortador de hilo
3. Palanca del prénsatelas
4. Lámpara LED
5. Placa de aguja
6. Prénsatelas
7. Esfera de la anchura de corte del borde
8. Mesa de trabajo
9. Poste guía de hilo
10. Control de la tensión del hilo de la aguja izquierda
11. Control de la tensión del hilo de la aguja derecha
12. Control de la tensión del hilo del gancho superior
13. Control de la tensión del hilo del garfio inferior
14. Guías de hilo de aguja
15. Instrucción del convertidor de dos hilos
16. Tabla de roscas
17. Bandeja de pelusas
18. Control del pie
19. Palanca de liberación
20. Palanca de liberación del pie
21. Disco de carrete
22. Marcación del control diferencial de la alimentación
23. Esfera de la longitud de la puntada
24. Rueda de mano
25. Enchufe del conector
26. Interruptor de luz y encendido
27. Cubierta frontal
28. Cortador de movimiento
29. Gancho inferior
30. Gancho superior

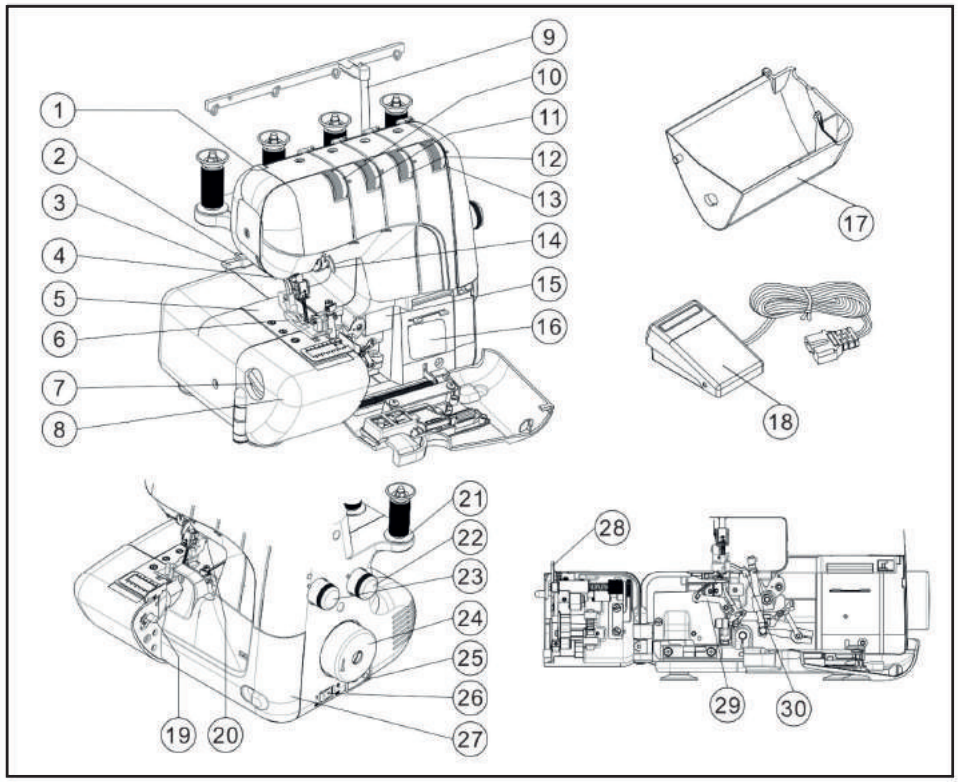

Cleaning and oiling

To keep the machine running smoothly, keep it clean and lubricated at all times.
First disconnect machine from power supply by removing plug from socket- outlet.

1. Open the front cover and working table. Using the brush provided, remove dust and lint that have accumulated.

2. Apply a few drops of oil to the points indicated by arrows. Always use a good quality sewing machine oil.

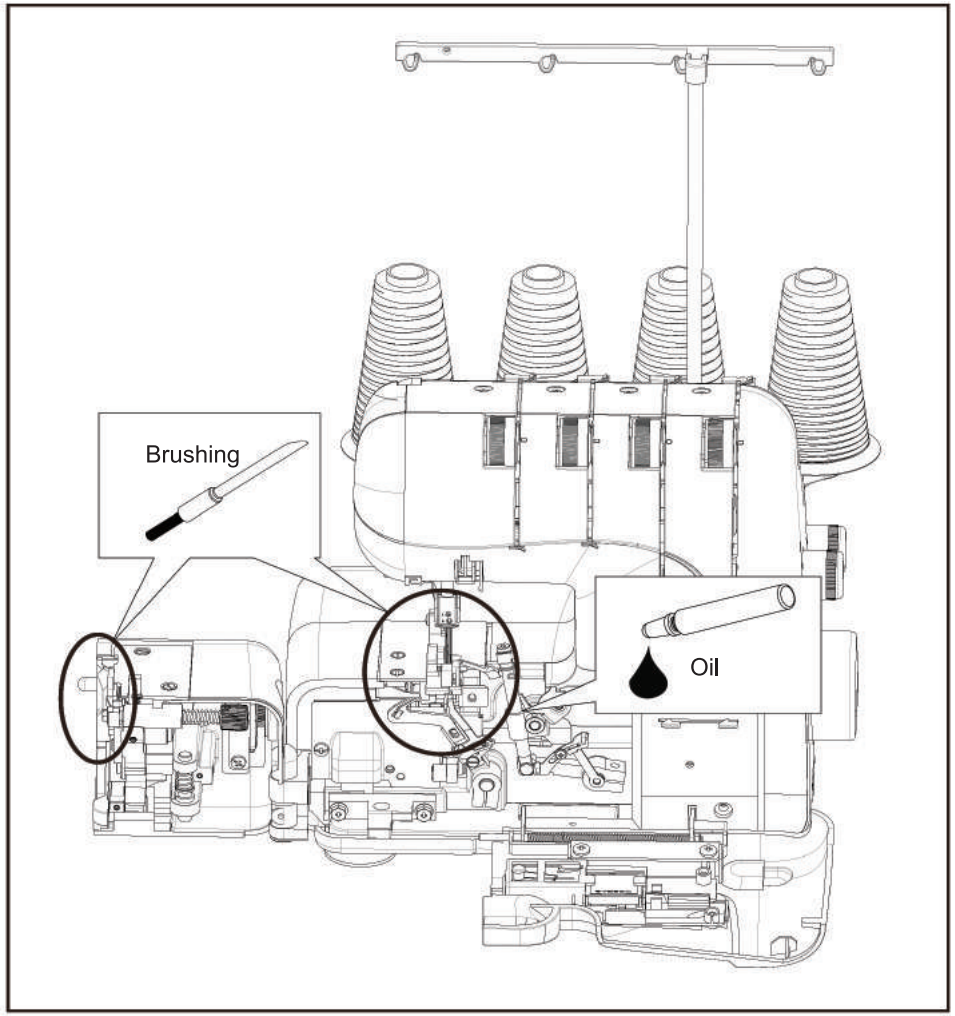

Limpieza y lubricación

Para que la máquina funcione sin problemas, manténgala limpia y lubricada en todo momento. Primero desconecte la máquina de la fuente de alimentación quitando el enchufe de la toma de corriente.

1. Abrir la tapa frontal y la mesa de trabajo. Usando el cepillo provisto, quite el polvo y las pelusas que se han acumulado.

2. Aplique unas gotas de aceite en los puntos indicados por las flechas. Siempre use un aceite de buena calidad para máquinas de coser.

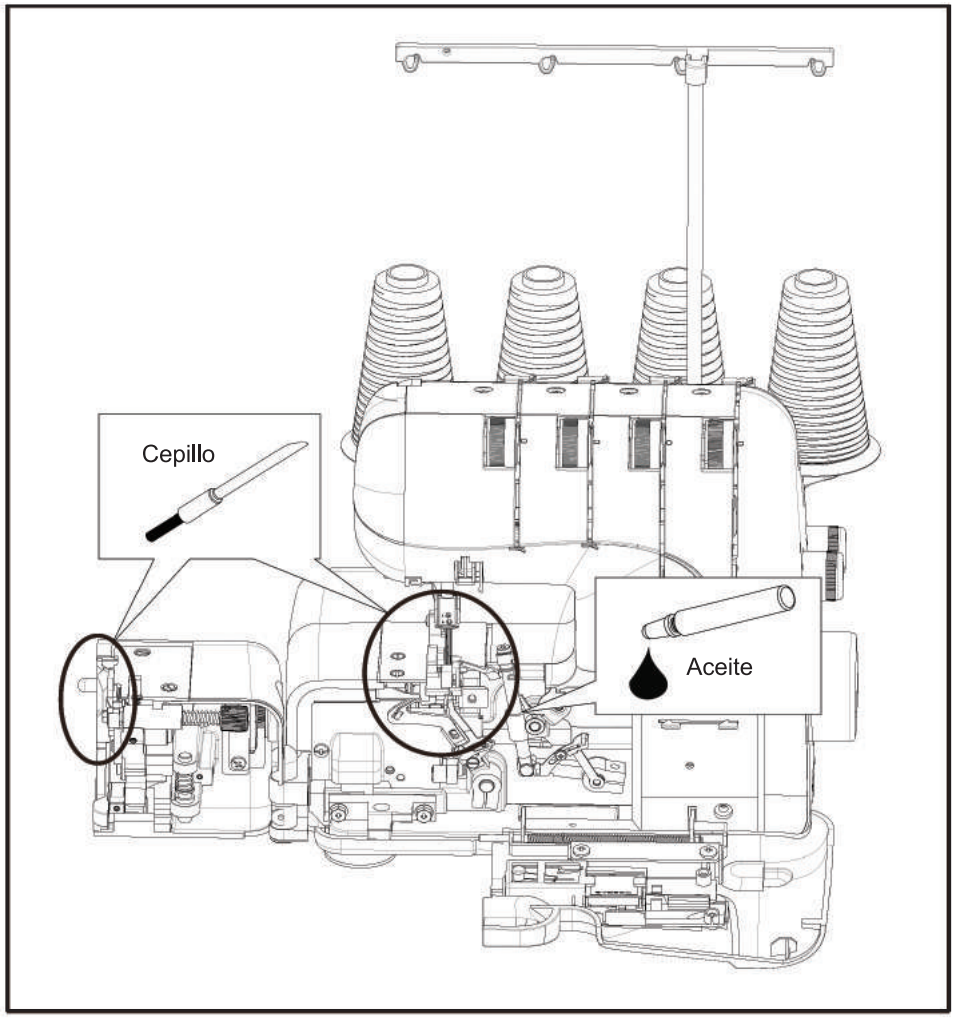

Knowing your machine

Identification chart

1. Foot pressure regulator
2. Thread cutter
3. Presser foot lever
4. LED lamp
5. Needle plate
6. Presser foot
7. Overedge cutting width dial
8. Working table
9. Thread guide pole
10. Left needle thread tension control
11. Right needle thread tension control
12. Upper Looper thread tension control
13. Lower looper thread tension control
14. Needle thread guides
15. Two thread convertor instruction
16. Threading chart
17. Lint tray
18. Foot control
19. Release lever
20. Foot release lever
21. Spool disc
22. Differential feed control dial
23. Stitch length dial
24. Hand wheel
25. Plug connector socket
26. Light and power switch
27. Front cover
28. Moving cutter
29. Lower looper
30. Upper looper

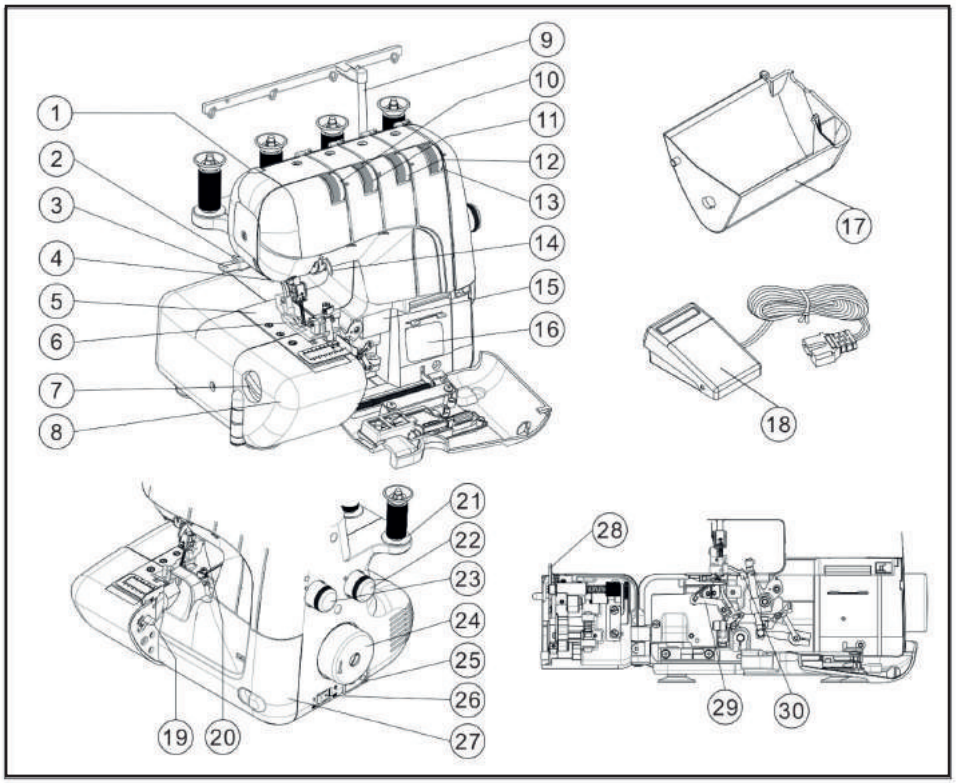

Accesorios

Todas las piezas enumeradas pueden obtenerse en su distribuidor más cercano.

1. Convertidor de dos hilos
2. Dedo de puntada (B)
3. Juego de agujas (opción)
4. Cepillo (opción)
5. Destornillador (pequeño)
6. Tapa de la máquina
7. Destornillador (grande)
8. Cortador móvil
9. Llave inglesa
10. Red de hilos
11. Pinzas
12. Disco de carrete
13. Portabobinas
14. Bolsa de accesorios

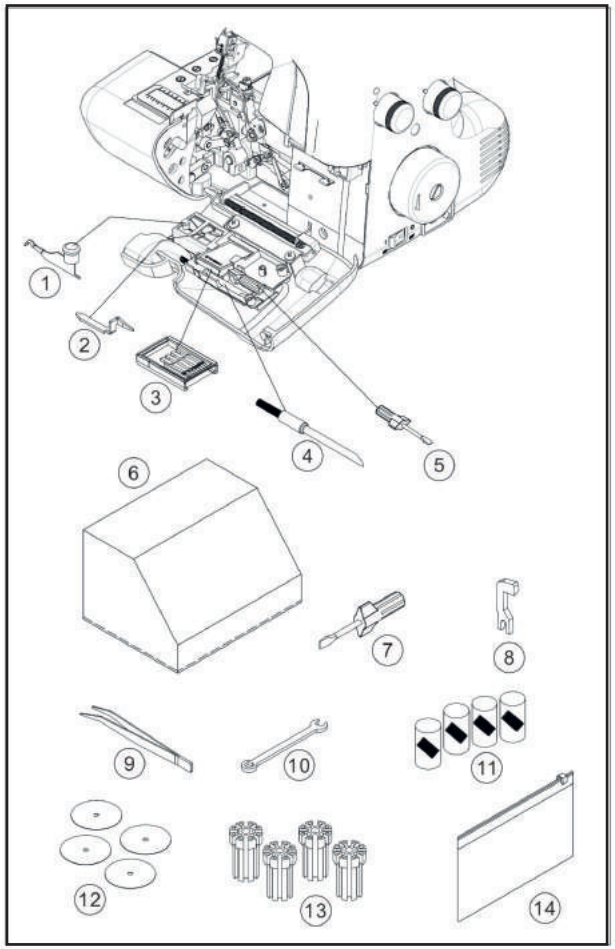

Características de la máquina

MODELO	Point
Cantidad de hilos	2, 3 o 4 hilos
Anchura de puntada del borde (Máx.)	7mm (aguja izquierda)
Aguja	HA×1SP, HA ×1(130/705H)

Longitud de la puntada	1-5mm
Velocidad de puntada	Hasta 1100 puntos por minuto
Dimensiones	340 mm(W) ×250mm(D)×315mm(H)
Peso	8.9Kgs

Replacing moving cutter

Replace a moving cutter if it becomes blunt as follows.
A spare cutter will be found in your accessories.

Note: You should not need to replace fixed cutter, which is made of special hard alloy material.
First remove the power plug from the supply socket-outlet.

1. Loosen screw and take out moving cutter.

2. Close the working table. Lower cutter driving arm to its lowest position by turning the hand wheel towards you by hand. In this position, set replacement cutter in position and secure it with screw, ensuring that the edge of the moving cutter is approximately 0.5 mm below the surface of the fixed cutter.

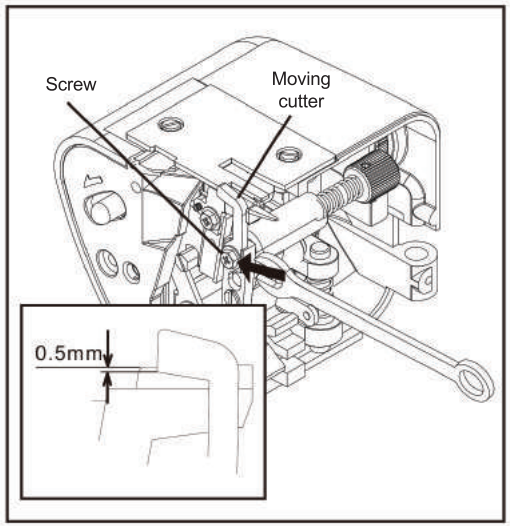

Disengaging moving cutter

If you want to sew without cutting, open the working table and disengage the moving cutter by pushing the cutter release knob to the left and turning it towards you as illustrated.
Ensure that fabric edge is not wider than overedge width selected or upper looper and needle can be damaged.

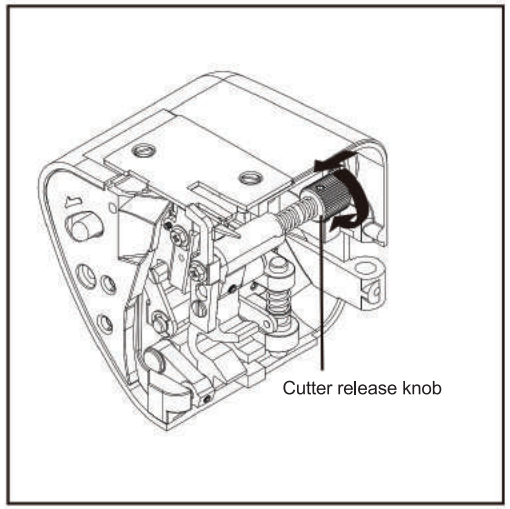

Cuidado de su máquina

Reemplazo de la cuchilla móvil

Reemplace un cortador móvil si se vuelve desafilado de la siguiente manera. Un cortador de repuesto se encontrará en sus accesorios.

Nota: No debería necesitar reemplazar el cortador fijo, el cual está hecho de una aleación dura especial.
Primero retire el enchufe de la toma de alimentación.

1. Afloje el tornillo y saque el cortador móvil.

2. Cerrar la mesa de trabajo. Baje el brazo motriz de la cortadora a su posición más baja girando la rueda manual hacia usted con la mano.
En esta posición, coloque el cortador de reemplazo en posición y asegúrelo con el tornillo, asegurándose de que el borde del corte móvil esté aproximadamente 0,5 mm por debajo de la superficie del corte fijo.

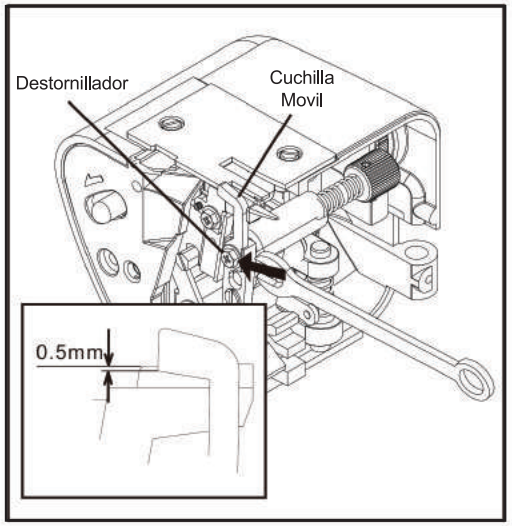

Anulación de la cuchilla móvil

Si quiere coser sin cortar, abra la mesa de trabajo y desenganche el cortador en movimiento empujando el botón de liberación del cortador hacia la izquierda y girándolo hacia usted como se ilustra. Asegúrese de que el borde de la tela no sea más ancho que el ancho del borde seleccionado o el lanzador superior y la aguja pueden dañarse.

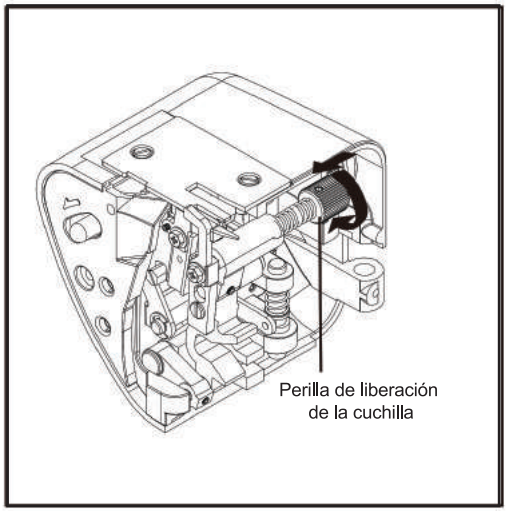

Accessories

All parts listed may be obtained from your nearest dealer.

1. Two-thread convertor
2. Stitch finger (B)
3. Needle set(option)
4. Brush(option)
5. Screwdriver (small)
6. Machine cover
7. Screwdriver (large)
8. Moving cutter
9. Spanner
10. Thread net
11. Tweezers
12. Spool disc
13. Spool holder
14. Accessory bag

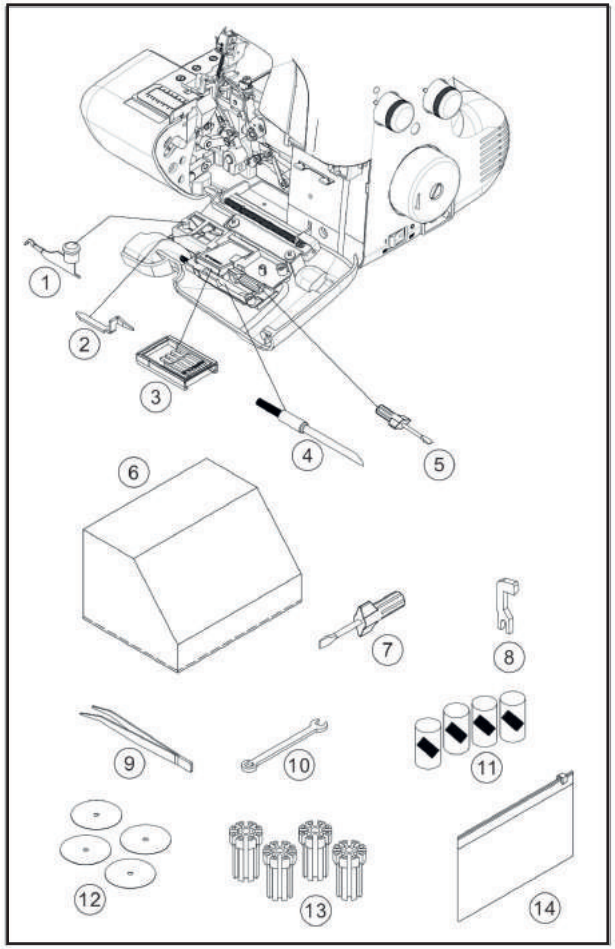

Specification of machine

MODEL	Point
Number of threads	2, 3 or 4 threads
Overedge stitch width (Max.)	7mm (left needle)
Needle	HA×1SP, HA ×1(130/705H)

Stitch length	1-5mm
Stitching speed	Up to 1100 stitches per minute
Dimensions	340 mm(W) ×250mm(D)×315mm(H)
Weight	8.9Kgs

Configurar su máquina

1. Limpie el exceso de aceite

En la placa de la aguja y en las áreas de la costura.

2. Control de pie

Empuje el enchufe del pedal de control en el conector y conecte el enchufe de la línea de alimentación en la toma de corriente.

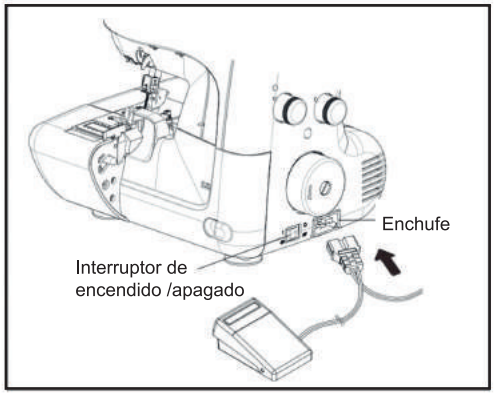

3. Interruptor de Alimentación / luz

Su máquina no funcionará a menos que el interruptor de encendido y apagado esté encendido.
Este mismo interruptor controla tanto la energía de la máquina como la luz de la costura.
Cuando deje la máquina sin vigilancia, o cuando le dé servicio, quite el enchufe de la línea de alimentación del tomacorriente.

4. Apertura de la cubierta frontal

Para abrir la tapa delantera, tire de ella hacia la derecha y hacia abajo.

5.Para abrir la mesa de trabajo

Tire de la palanca de apertura hacia usted con su mano derecha, y levante la parte delantera del prénsatelas con su mano izquierda.

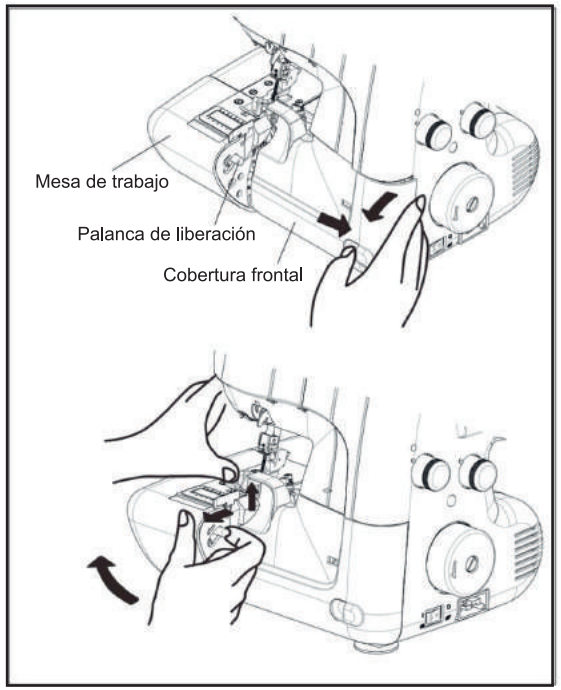

Differential feed applications

Please refer to page 40 Differential fedd, Differential feed is designed to minimie puckering and wavering.
It is also very effective for gathering.

1. Puckering

Puckering tends to occur on woven or sheer fabrics.
To obtain pucker-free seams, set the differential feed control dial at less than 1.

2. Wavering

Wavering tends to occur on knitted or stretchable fabrics.
To obtain waver-free seams, set the differential feed control dial at more than 1.

3. Gathering

Differential feed makes gathering easier on lightweight fabric. Use it on waistlines, sleeve heads, sleeve bottoms and ruffles, etc. Set the differential feed control dial between 1.5 and 2 to obtain the best gathering effect for your use.

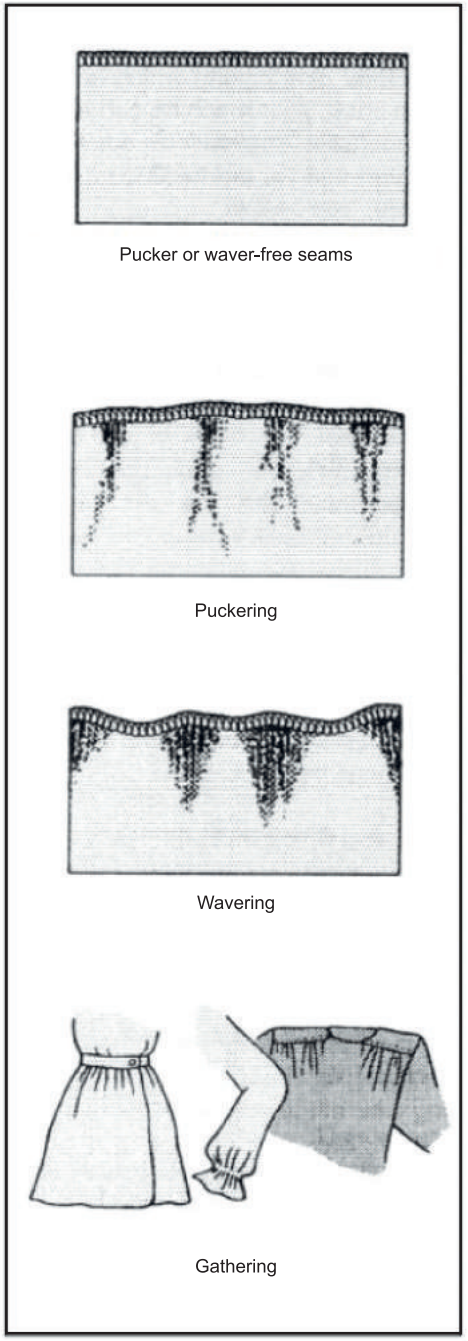

Important
The exact adjustment depends on the thickness and elasticity of fabric.
Even the stitch length can influence the setting. The longer the stitches, the more the fabric is contracted.
Always do a test run with a piece of actual fabrics you use and find the best settings

Aplicaciones de alimentación diferencial

Por favor, consulte la página 39 de alimentación diferencial.
La alimentación diferencial está diseñada para minimizar el arrugamiento y la vacilación.
También es muy eficaz para la recolección.

1. Fruncido
El fruncido tiende a ocurrir en tejidos o telas transparentes. Para obtener costuras sin fruncidos, ajuste el dial de control de alimentación diferencial a menos de 1.

2. Ondas
Las ondulaciones tienden a ocurrir en los tejidos de punto o elásticos. Para obtener costuras sin ondulaciones, ajuste el dial de control de alimentación diferencial a más de 1.

3. Recolección
La alimentación diferencial facilita la recolección en el tejido ligero. Úsalo en cinturas, cabezas de mangas, fondos de mangas y volantes, etc. Ajuste el dial de control de alimentación diferencial entre 1.5 y 2 para obtener el mejor efecto de recolección para su uso

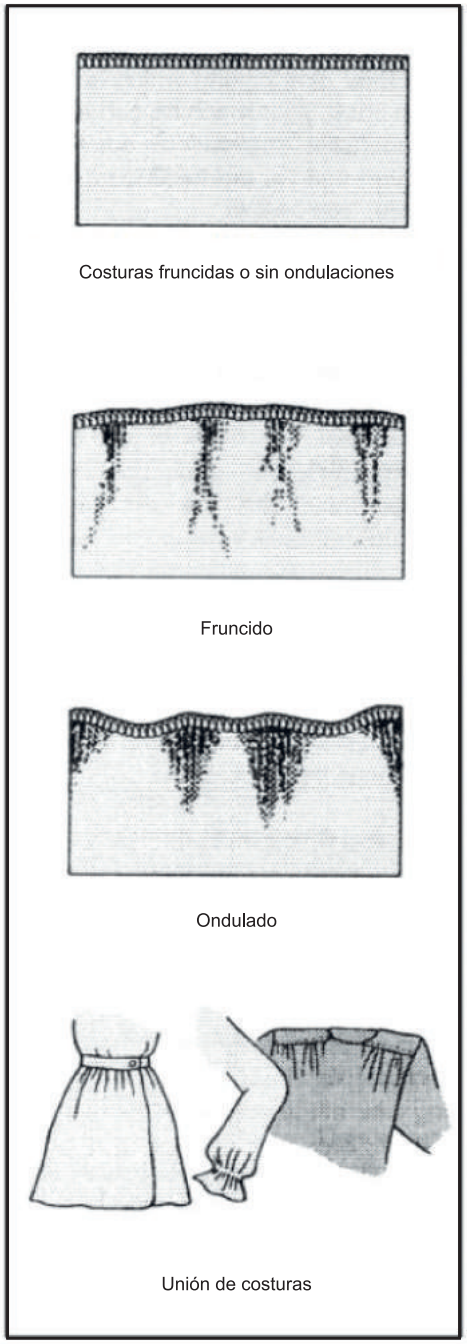

Importante
El ajuste exacto depende del grosor y la elasticidad del tejido. Incluso la longitud de la puntada puede influir en el ajuste. Cuanto más largas son las puntadas, más se contrae el tejido.
Siempre haga una prueba con una pieza de tela real que utilice y encuentre los mejores ajustes

Setting up your machine

1. Wipe off excess oil

In the needle plate and bed areas.

2. Foot control

Push foot control plug into connector socket, and connect the power line plug into power supply outlet.

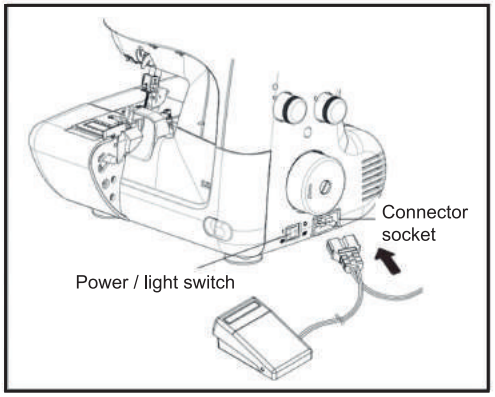

3. Power / light switch

Your machine will not operate unless the power/light switch is turned on.
This same switch controls both machine power and sewing light.
When leaving the machine unattended, or servicing the machine, remove the power line plug from supply outlet.

4. Opening front cover

To open front cover, pull it to the right and down towards you.

5. Opening working table

To open working table, pull the release lever towards you with your right hand, and lift the front of presser foot up with your left hand.

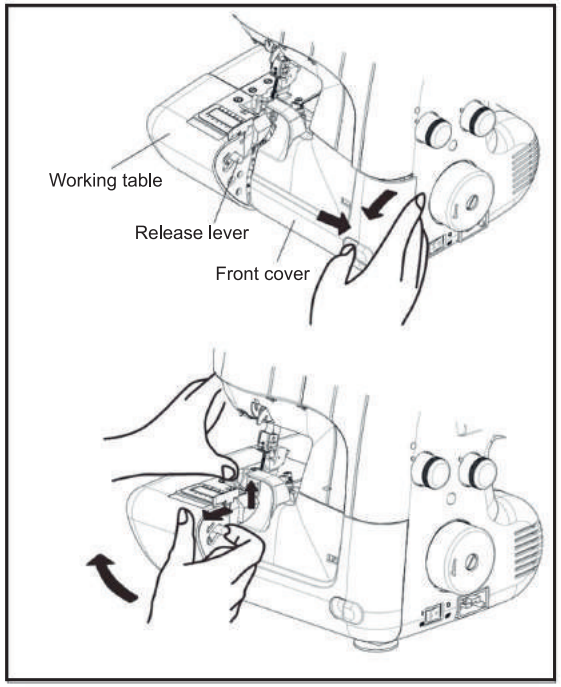

Preparación para el enhebrado

Guía de la polea del hilo

Levante el palo guía del hilo hasta el punto más alto hasta que lo oigas hacer clic.

Coloca los carretes de hilo en los alfileres y tira del hilo a través de las guías de hilo en el polo desde atrás al frente.

La guía de hilo del poste puede sostener carretes de hilo en el soporte de la bobina tirando del poste como se ilustra.

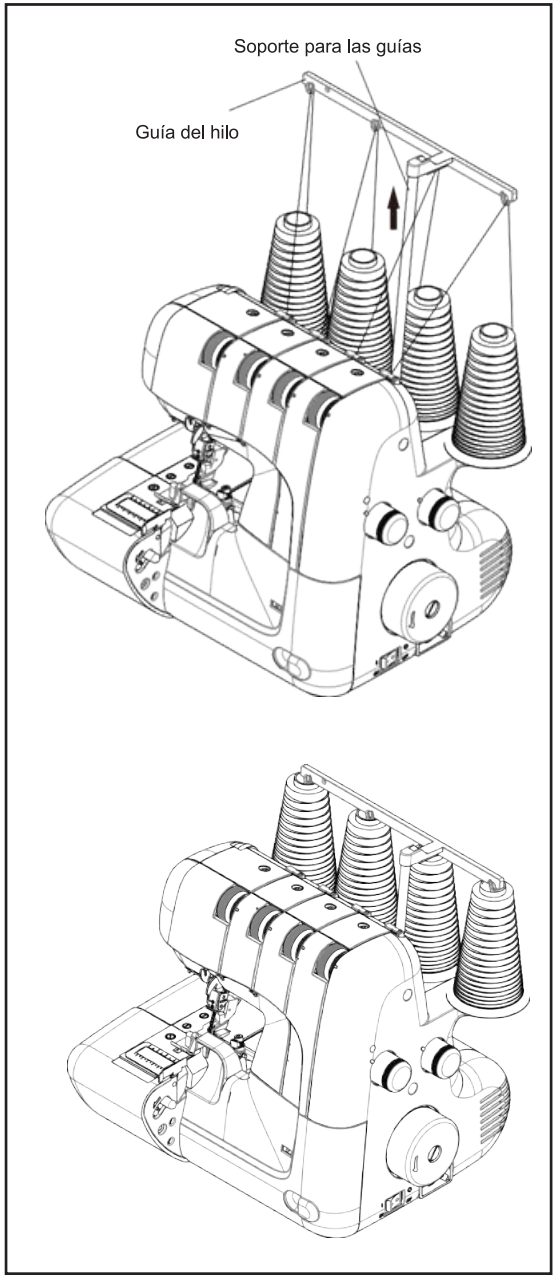

Decorative effects

In addition to normal overlocking which is fully described in this instruction book, your machine can also be used for a number of decorative applications such as decorative top-stitching, butted seams, pin-tucking or making lengths of decorative braid. See below.

Decorative top - stitching - using only two threads or using three threads (flat seam)

Fold fabric along the line to be top-stitched and sew over the folded edge, making sure not to cut into the fold. Fig. A.
Unfold the fabric, pull the ends of the threads to the underside and press flat.
The final appearance can be enhanced by using buttonhole twist or embroidery thread on the lower looper.

Butted seams - using only two threads or using three threads (flat seam)

Place two pieces of fabric wrong sides together and overlock along the edge. Unfold and press. By using different coloured fabrics and thread a pleasing 'patchwork' effect can be achieved.

Pin-tucking - using three threads

Fold fabric along a line to be pin-tucked and overlock sew along the folded edge, making sure hot to cut into the folded edge of the fabric. (See page 52). Pull ends of threads to underside and press.

Making decorative braid - using three threads

Overlock over a cord braid, holding it carefully with both hands, making sure not to cut the edge. (See page 52).

Note:
***If you use blind hem foot (option), decorative stitch is made easily.**
***Reduce the upper looper tension when you use thick thread.**

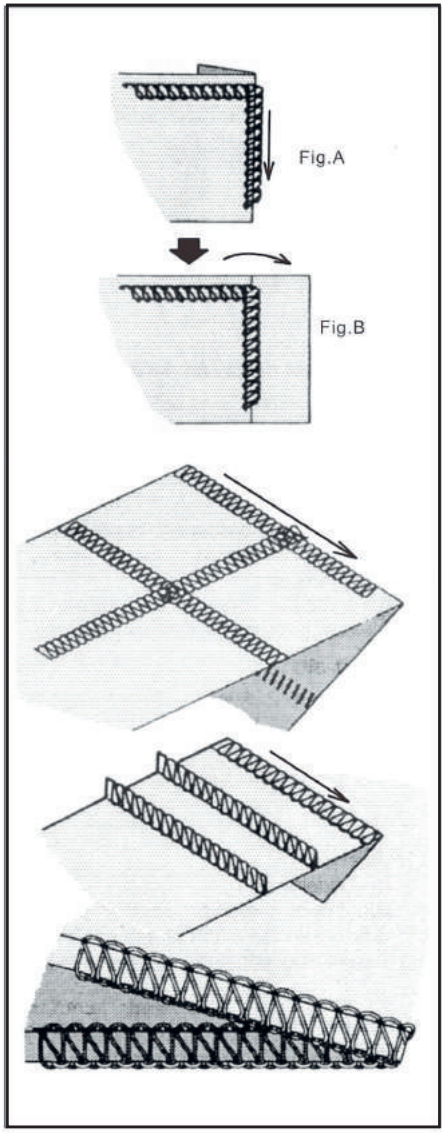

Efectos decorativos

Además del overlocking normal que se describe completamente en este libro de instrucciones, su máquina también puede ser utilizada para un número de aplicaciones decorativas como el top-stitching decorativo, costuras a tope, pin-tucking o hacer longitudes de trenza decorativa.
Ver abajo.

Costura decorativa en la parte superior, usando sólo dos hilos o usando tres hilos (costura plana)

Doblar la tela a lo largo de la línea para ser cosida por encima del borde doblado, asegurándose de no cortar en el pliegue.
Fig. A. Desdoblar la tela, tirar de los extremos de los hilos hacia la parte inferior y presionar en plano. El aspecto final puede mejorarse utilizando el hilo de ojal o el hilo de bordar en el gancho inferior.

Costuras a tope - usando sólo dos hilos o usando tres hilos (costura plana)

Coloca dos trozos de tela en los lados equivocados y cierra a lo largo del borde. Despliegue y presione. Usando telas e hilos de diferentes colores se puede lograr un agradable efecto de "patchwork".

Plegado - usando tres hilos

Doblar la tela a lo largo de una línea para ser prendida con alfileres y coser por encima a lo largo del borde doblado, asegurándose de que esté caliente para cortar el borde doblado de la tela. (Ver página 51). Tire de los extremos de los hilos hacia abajo y presione.

Hacer una trenza decorativa usando tres hilos

Poner sobre una trenza de cordón, sujetándola cuidadosamente con ambas manos, asegurándose de no cortar el borde.
(Ver página 51).

Nota:
***Si usas un dobladillo de pie ciego (opción), la puntada decorativa se hace fácilmente.**
***Reduce la tensión del gancho superior cuando usas hilo grueso.**

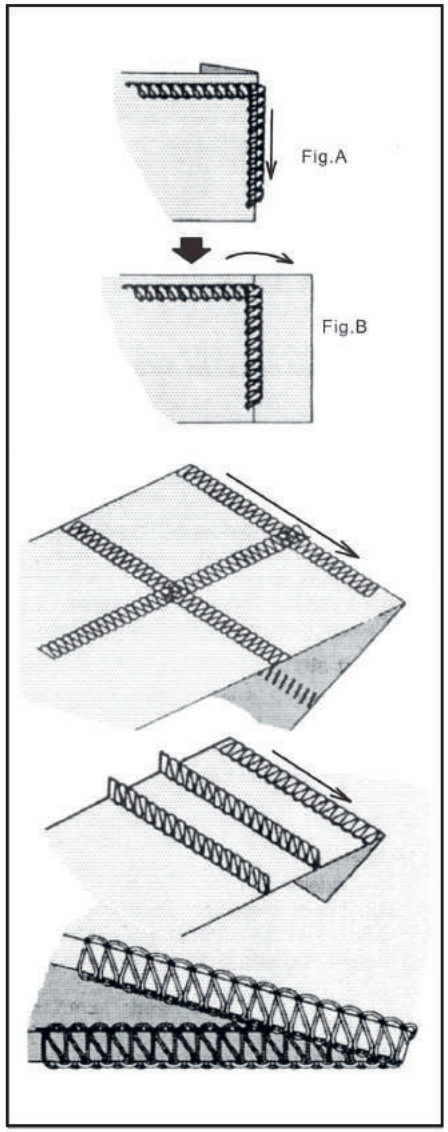

Preparation for threading

Thread guide pole

Pull up thread guide pole to the highest point until you hear it click.

Place thread spools on pins and draw thread through thread guides on the pole from rear to front.

Thread guide of pole can hold hread spools on the spool stand by pulling down the pole as illustrated.

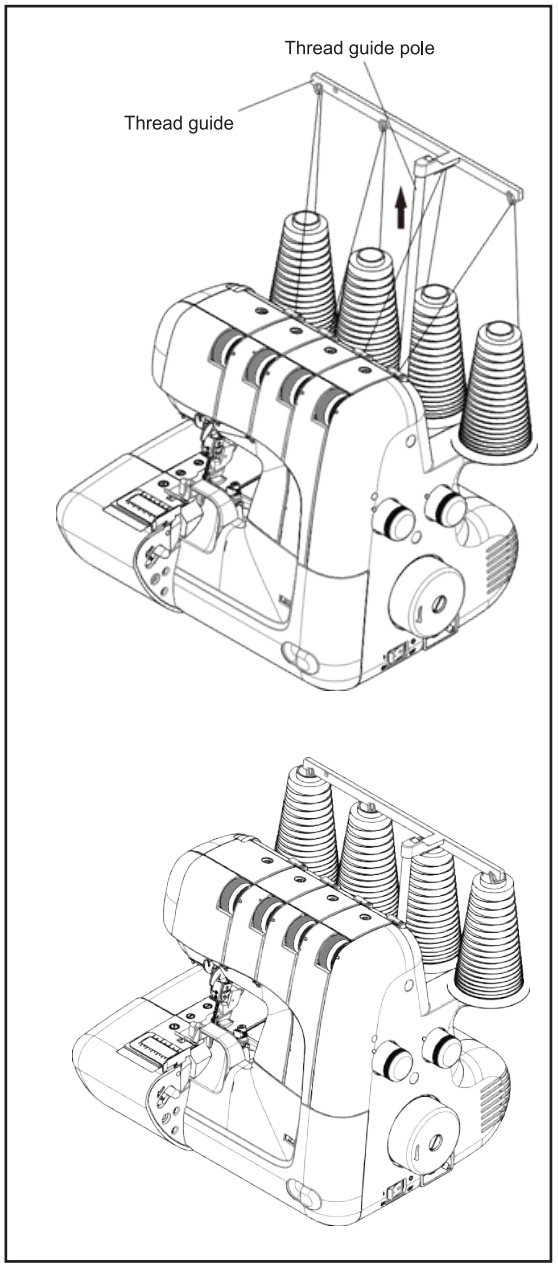

Tapas de carretes de tipo doméstico

Disco de carrete y portacarretes para carretes de cono

Para los carretes cónicos grandes utilice los portacarretes de goma con el extremo ancho en la parte superior, y para los pequeños, utilice los mismos portacarretes de goma, pero con el extremo estrecho en la parte superior.

Red del carrete

Los hilos de poliéster o nylon voluminosos se aflojan al desenrollarse.
Para mantener una alimentación consistente de tales hilos, utilice la manga de la red del carrete.

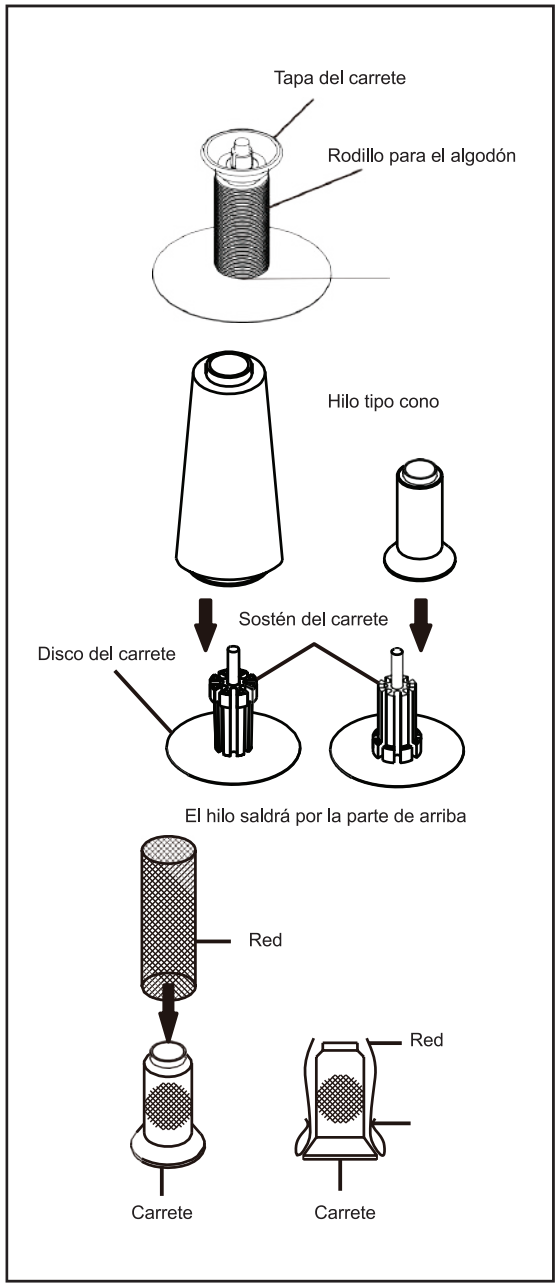

Corded overlock

Corded overlock can be used to strengthen shoulder, sleeve or side seams when joining or making up knitted garments.
As a decorative feature you can use knitting yarn of contrasting colours to further enhance your garment. Your machine is equipped with a presser foot which has been designed to feed your cord or yarn to the left of the safety stitch or to the right. Follow instructions as follows:

1. Place a “filler” cord, such as a crochet cotton, gimp, wool, knitting yarn, or shirring elastic at the rear of the machine spool pin. Pass the cord through the cord guides (1) and (2) and then through the left needle thread guide (3). See Fig.1.
2. Insert the cord through either the front or rear hole (according to the operation, see diagrams Figures 2 and 3), in the presser soot and pass it under and to the rear of the foot.
3. Place the material to be sewn as normal. Start at slow speed observing if cord is feeding correctly and increase speed as needed.

For joining shoulders or sleeves, pass the cord through the front hole, ensuring that it is fixed between the left and right needle threads as it is guided through the front hole. (Fig.2).

For joining side seams, pass the cord through the rear hole, ensuring it is positioned to the right needle thread. (Fig.3)

For decorative effects, you may pass contrasting colours either through the front or rear hole or if you desire, pass cord or yarn through each hole.

For making waved hem with gut (Fig.4), pass the gut through the rear hole and start rolled hem (See page 34). This is used for the hem of skirt, etc

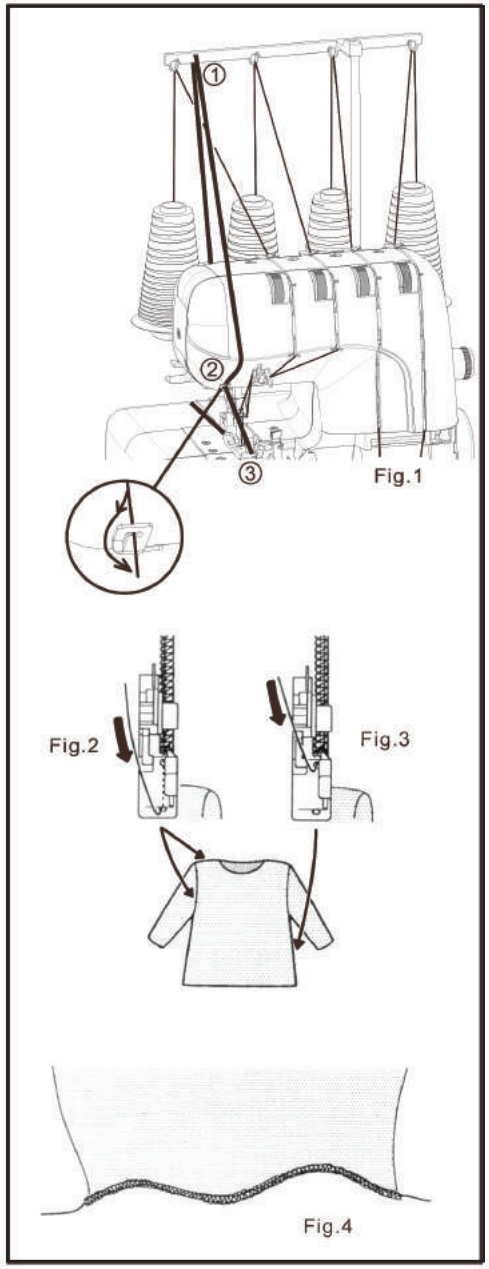

Overlock con cordón

El overlock con cordón puede utilizarse para reforzar las costuras de los hombros, las mangas o los laterales al unir o confeccionar prendas de punto. Como elemento decorativo, puede utilizar hilo de punto de colores contrastantes para realzar aún más su prenda. Su máquina está equipada con un prénsatelas que ha sido diseñado para alimentar su cordón o hilo a la izquierda del punto de seguridad o a la derecha. Siga las siguientes instrucciones:

1. Coloque un cordón de "relleno", como un algodón de ganchillo, gimp, lana, hilo de tejer o un elástico de camisa en la parte trasera del pasador de la máquina. Pase el cordón a través de las guías del cordón (1) y (2) y luego a través de la guía del hilo de la aguja izquierda (3). Véase la Fig. 1.
2. Introduzca el cordón por el orificio delantero o trasero (según la operación, véanse los diagramas de las figuras 2 y 3), en el hollín del prénsatelas y páselo por debajo y hacia la parte trasera del pie.
3. Colocar el material a coser de forma normal. Empiece a baja velocidad observando si el cordón se alimenta correctamente y aumente la velocidad según sea necesario.

Para unir los hombros o las mangas, pasar el cordón por el agujero frontal, asegurándose de que se fija entre los hilos de la aguja izquierda y derecha mientras se guía por el agujero frontal. (Fig.2).

Para unir las costuras laterales, Pasa el cordón por el agujero trasero, asegurándote de que está colocado en el hilo de la aguja correcta. (Fig.3)

Para efectos decorativos, puede pasar colores contrastantes por el agujero delantero o trasero o si lo desea, pase un cordón o hilo por cada agujero.

Para hacer un dobladillo ondulado (Fig.4), pasa por el agujero trasero y empieza a enrollar los dobladillos (ver página 33).
Esto se usa para el dobladillo de la falda, etc.

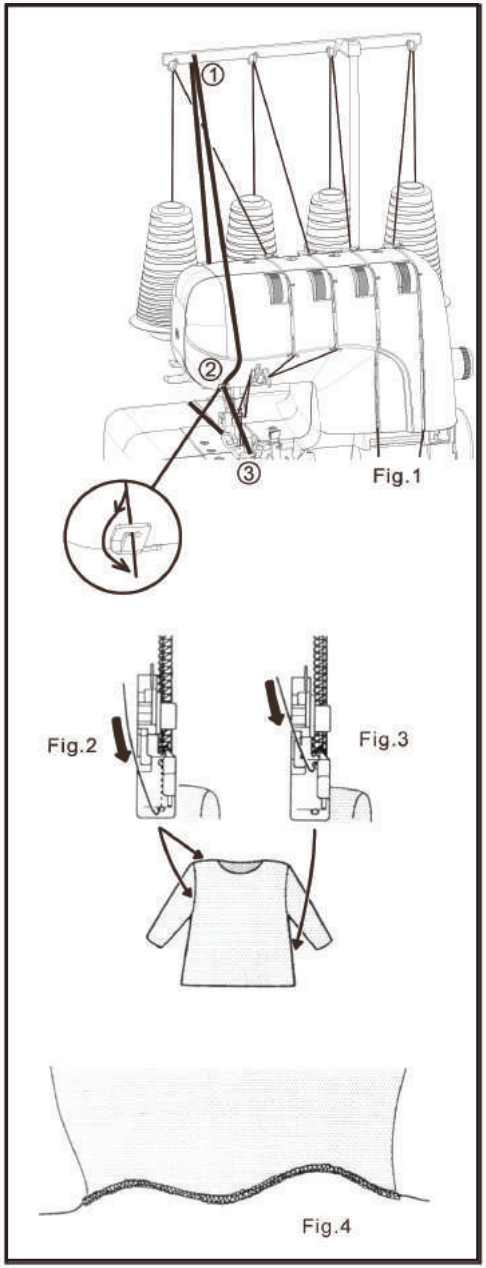

Spool caps for domestic type spools

Spool disc and spool holders for cone spools

For large cone spools use the rubber spool holders with the wide end at the top, and for small ones, use the same rubber spool holders but with the narrow end at the top.

Spool nets

Polyester or bulky nylon threads become loose while unwinding.
To keep consistent feeding of such threads, utilize spool net sleeving over the spool.

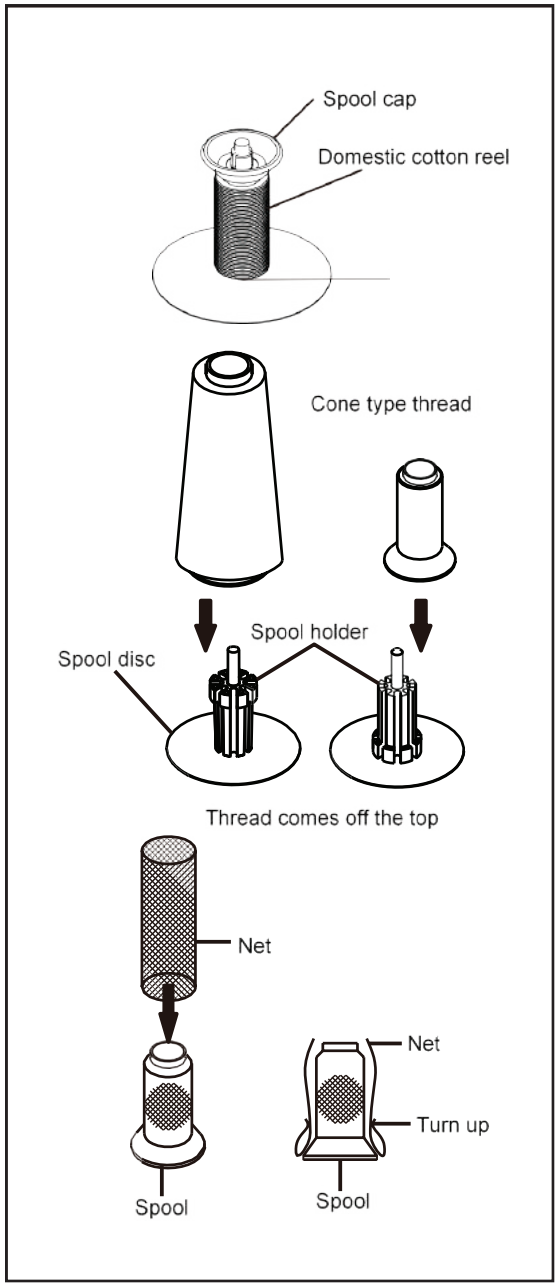

Bandeja de pelusa

Con la bandeja de pelusas situada en esta posición recogerá todo su material de desecho.
Después de terminar el trabajo, si luego giras la bandeja hacia arriba en la dirección indicada, el dedo Ref. C se ubicará en la ranura D y el pasador de la mano izquierda se deslizará en el agujero inferior B.

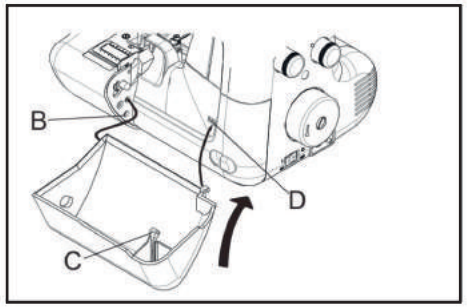

Indicador del ancho de corte

Cuando se usa el medidor de ancho de corte, la tela se corta y se cose a la misma distancia del borde de la tela.
Dentro de la distancia del ancho ajustado.

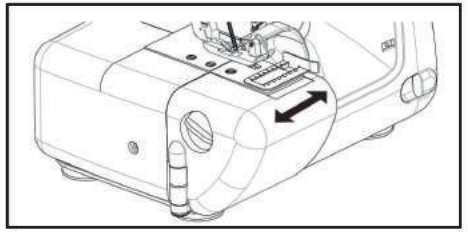

Corte de hilo

El cortador de hilos está incorporado en la cubierta de la cara. Dibuja los materiales hacia atrás y corta el exceso de hilo con el cortador de hilo situado en la parte inferior de la cubierta facial como se muestra.

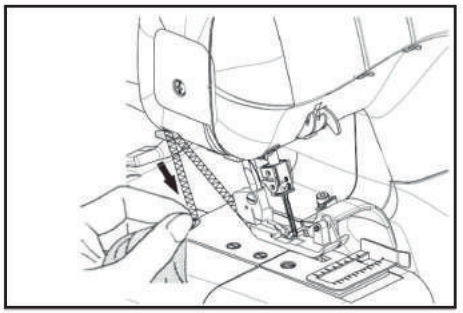

Cambiar los pies del prensador

1. Asegúrese de que la aguja esté en posición alta. Levante la palanca del prénsatelas.
2. Empuje la palanca del prénsatelas para quitar el pie.
3. Coloque el pie deseado en la placa de aguja alineando los agujeros de la aguja.
4. Baje la palanca del prénsatelas y empuje la palanca de liberación del pie para que el soporte del pie se enganche en el pie.

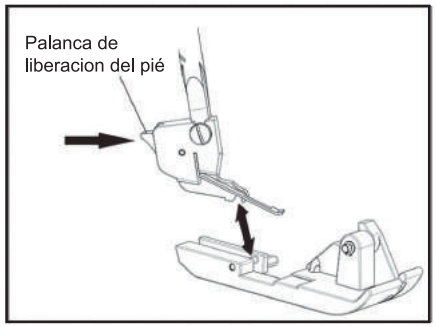

Turning outside corners without cutting threads

1. When you reach the fabric edge, stop stitching with the needle above the fabric.
2. Raise the presser foot and gently pull on the thread chain just enough to clear the stitch finger.
3. Turn the fabric, lower the presser foot and begin stitching in the new direction. Fig. 1.

Note: When overlocking and trimming at the same time, cut the fabric along the new stitching line for about 3 cm, before turning the fabric. Fig. 2.

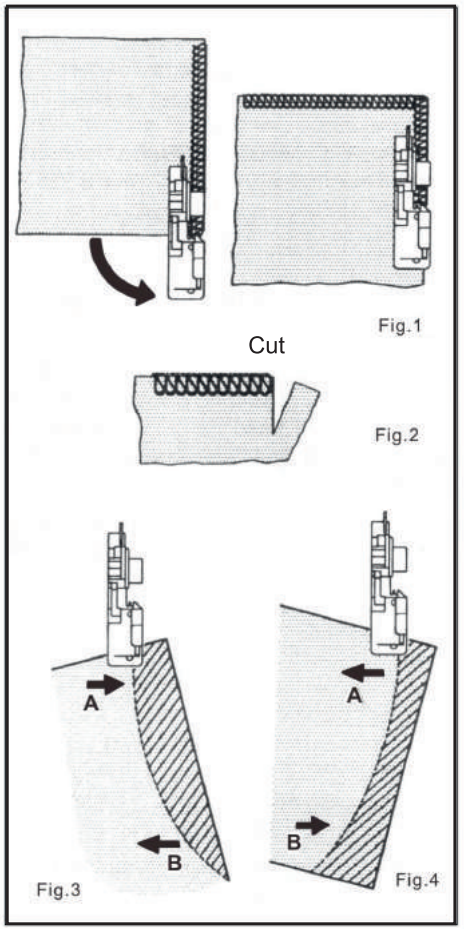

Turning curved edges

For inside curves, guide fabric gently with trimming line of the fabric under the right front of the presser foot (or a little to the left), applying pressure at point A in the direction of the arrow with your left hand, and at the same time applying a little opposite pressure at point B with your right hand. Fig.3.

For outside curves place under the presser foot in a similar manner but applying the pressure in the opposite directions. Fig. 4.

Removing stitches from sewn fabric

To remove stitches already sewn, snip off needle thread (s) at intervals and pull out looper threads.

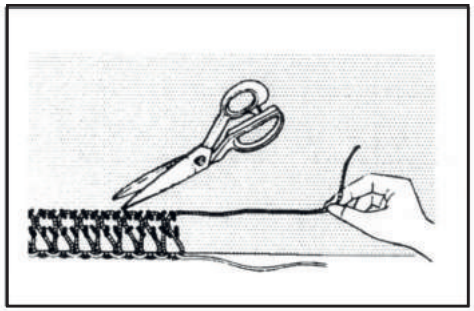

Técnicas básicas

Girar las esquinas exteriores sin cortar los hilos

1. Cuando llegue al borde de la tela, deje de coser con la aguja por encima de la tela.
2. Levante el prénsatelas y tire suavemente de la cadena de hilo lo suficiente para despejar el dedo de la puntada.
3. Gire la tela, baje el prénsatelas y comience a coser en la nueva dirección. Fig. 1.

Nota: Cuando se sobrecargue y se recorte al mismo tiempo, corte la tela a lo largo de la nueva línea de costura por unos 3 cm, antes de girar la tela. Fig. 2.

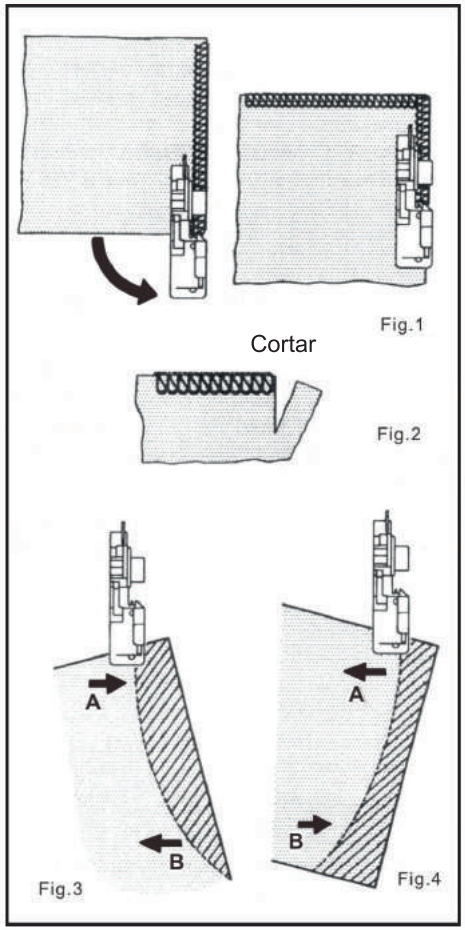

Bordes curvados de giro

Para las curvas interiores, guíe la tela suavemente con la línea de corte de la tela bajo la parte delantera derecha del prénsatelas (o un poco hacia la izquierda), aplicando presión en el punto A en la dirección de la flecha con la mano izquierda, y al mismo tiempo aplicando una pequeña presión opuesta en el punto B con la mano derecha. Fig.3.

Para las curvas exteriores, colóquese debajo del prénsatelas de manera similar, pero aplicando la presión en las direcciones opuestas. Fig. 4.

Quitar las puntadas de la tela cosida

Para quitar las puntadas ya cosidas, corte el hilo o hilos de la aguja a intervalos y saque los hilos del garfio.

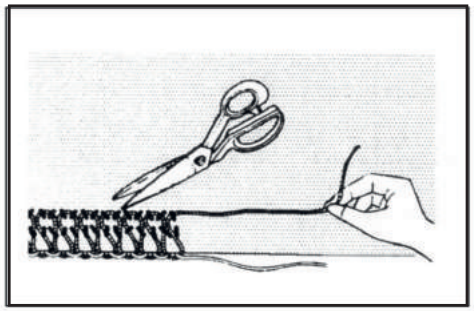

Lint tray

With the lint tray located in this position it will collect all your waste material.
After completion of work if you then turn tray upwards in direction shown, finger Ref C will locate in slot D and left hand pin will slide into lower hole B.

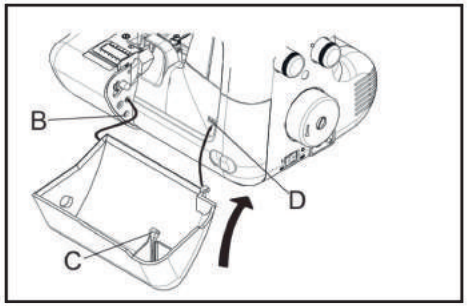

Cutting width gauge

When using cutting width gauge,the fabric is cut down and sewn at same distance from the edge of fabric.
Within the distance of the width adjusted.

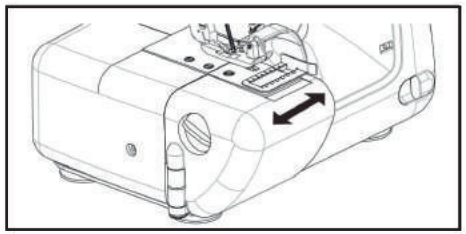

Thread cutter

Thread cutter is built in face cover. Draw materials to the rear and cut off excess thread with the thread cutter located on the bottom of face cover as shown.

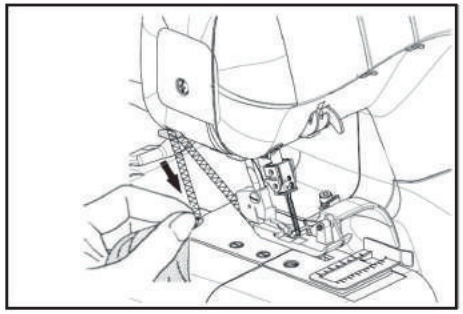

Changing presser feet

Be sure needleis in the up position. Raise presser foot lever.
1. Push foot release lever to remove the foot.
2. Place the desired foot on the needle plate aligning needle holes.
3. Lower the presser foot lever and push foot release lever so that the foot holder snaps on the foot.

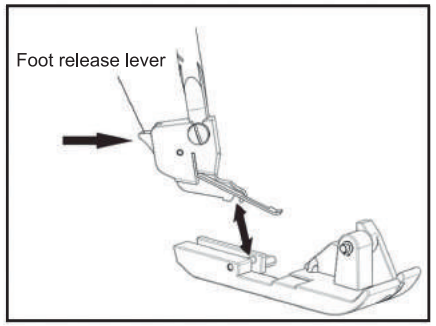

Cambio de aguja

Levante la barra de la aguja hasta su punto más alto girando el volante hacia usted, pero deje el prénsatelas abajo.
Afloje el tornillo de la abrazadera de la aguja para quitar la aguja, y coloque la nueva aguja con el lado plano alejado de usted, en la barra de la aguja hasta donde llegue, y apriete el tornillo.

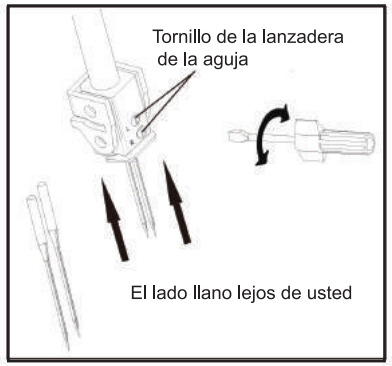

Tabla de agujas, hilos y telas

Usar agujas HA ×1 SP, HA ×1 (130/705H).

TELA		HILO	AGUJA
LINO DE ALGODÓN	Peso ligero: organdí, hierba, guinga	Algodón No.100	90(14) para la costura general 75(11) para los tejidos ligeros
	Peso pesado: oxford, denim, gabardina de algodón	Polyester No.60-50 Algodón No.60	
LANA	Ligero de peso: Tropical, Lana, Popelina	Polyester No.80 Algodón No.60	
	Sarga, gabardina, franela	Polyester No.80-60 Algodón No.60	
	Peso pesado: terciopelo, pelo de camello, Astracán	Polyester No.60-50 Algodón No.60	
FIBRA SINTÉTICA	Peso ligero: georgette crape, voile, satén	Polyester No.100-80 Algodón No.120-80	
	Peso pesado: Tafetán, sarga, Denim	Polyester No.60 Algodón No.60	
TEJER	Tricot	Polyester No.80-60 Algodón .80-60	
	Jersey	Polyester No.60-50 Algodón No.60	
	Lana	Polyester No.60 50 Nylon en masa	

* Los hilos sintéticos se recomiendan para el overlock ordinario.
El hilo de poliéster, por ejemplo, es muy útil para diferentes tipos de tejido.

Nota: Recuerde que los bucles inferiores y superiores utilizarán aproximadamente el doble de hilo que las agujas. Por lo tanto, al comprar hilo para coser, especialmente si es de un color inusual, debe comprar suficiente para sus necesidades.

Setting differential feed

Set by simply turning the differential feed control dial in the direction desired referring to the chart below.

The adjustment can be made between 0.7 (negative effect) and 2 (Positive effect). These settings give the best ratio of feeding. For normal sewing, the dial should be set at 1. The dial can be reset even while sewing.

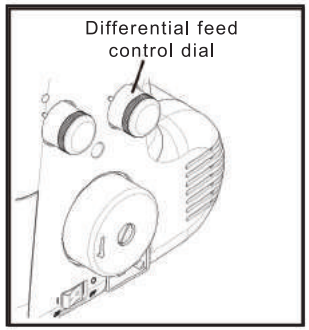

EFFECT AND APPLICATION	TYPE OF FEEDING	SETTING	FEED RATIO REAR: FRONT
Waver-free seams,gathering	Positive differential feed	1-2	
No differential feed	Neutral feed	1	
Pucker-free seams	Negative differential feed	0.7-1	

Foot pressure regulator

Presser foot pressure has been correctly set at the factory, so you do not need to adjust it for most of ordinary sewing. If adjustment is necessary, turn the foot pressure regulator to higher number to increase or to lower number to decrease pressure.

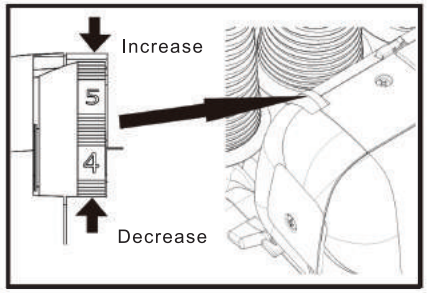

Sewing with extra heavyweight fabric or multiple layers of fabric

A wide ranger of fabric can be overlocked on this machine, but it is recommended to tighten screw as illustrated, when sewing with extra heavyweight fabrics or mulitiple layers of fabric. Open working table for adjustment.

Loosen the screw when sewing with light to normal weight fabric or turning overedge cutting width dial, or otherwise fabric may not be well cut. The machine is set for normal weight fabrics from the factory.

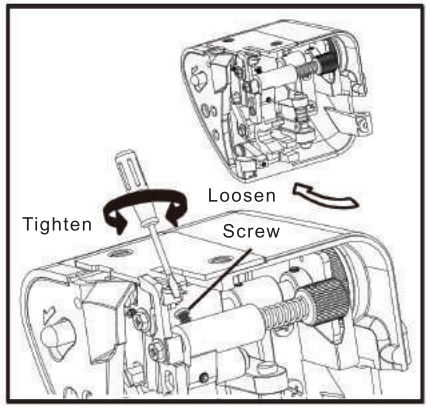

Ajuste de la alimentación diferencial

Se ajusta simplemente girando el dial de control de alimentación diferencial en la dirección deseada refiriéndose al gráfico de abajo.

El ajuste puede hacerse entre 0,7 (efecto negativo) y 2 (efecto positivo). Estos ajustes dan la mejor relación de alimentación. Para una costura normal, el dial debe estar ajustado en 1. El dial puede ser reajustado incluso mientras se cose.

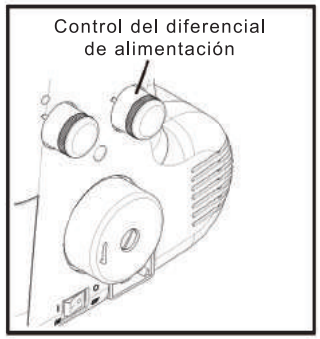

Efecto y aplicación	Tipo de alimentación	Configuración	Distribución de la alimentación lado trasero: lado frontal
Costuras juntas sin ondulaciones	Positiva diferencial Alimentación	1-2	
Sin alimentación diferencial	Alimentación neutral	1	
Costuras sin arrugas	Alimentación negativa diferencial	0.7-1	

Regulador de presión del pie

La presión del prénsatelas ha sido ajustada correctamente en la fábrica, por lo que no es necesario ajustarla para la mayoría de las costuras ordinarias. Si es necesario el ajuste, gire el regulador de presión del prénsatelas a un número mayor para aumentar o a un número menor para disminuir la presión.

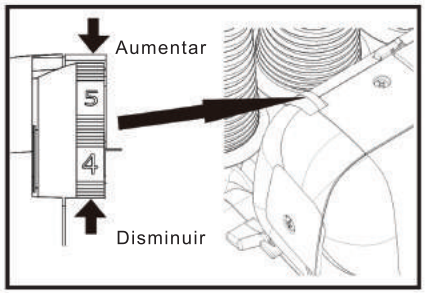

Cosiendo con tela extrapesada o múltiples capas de tela

En esta máquina se puede fijar una amplia gama de telas, pero se recomienda apretar el tornillo como se muestra en la ilustración, cuando se cose con telas extrapesadas o con varias capas de tela. Abra la mesa de trabajo para el ajuste.

Afloje el tornillo cuando cose con telas de peso ligero a normal o cuando gire el dial de ancho de corte del borde, o de lo contrario la tela puede no estar bien cortada. La máquina viene ajustada de fábrica para telas de peso normal.

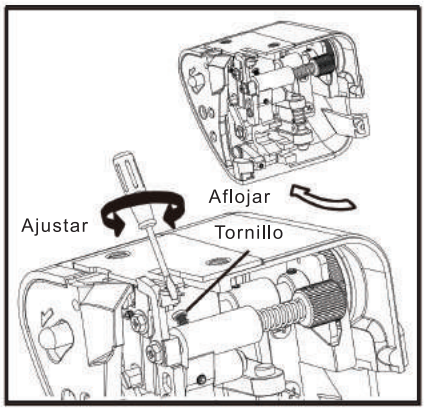

Changing needle

Raise needle bar to its highest point by turning hand wheel towards you, but leave presser foot down. Loosen needle clamp screw to remove the needle, and place new needle with Flat Side Away From you, into the needle bar as far as it will go, and tighten screw.

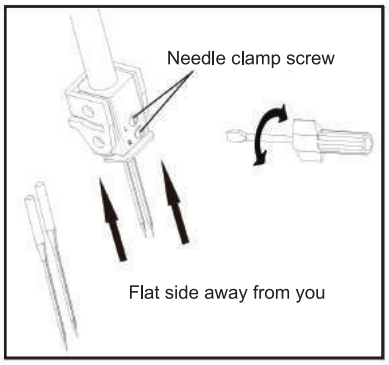

Needle, thread and fabric chart

Use HA ×1 SP, HA ×1 (130/705H) Needles.

FABRIC		THREAD	NEEDLE
COTTON LINEN	Light weight: Organdy, Lawn, Gingham	Cotton No.100	90(14) for general sewing 75(11) for light weight fabrics
	Heavy weight: Oxford, Denim, Cotton Gabardine	Polyester No.60-50 Cotton No.60	
WOOL	Light weight: Tropical, Wool, Poplin	Polyester No.80 Cotton No.60	
	Serge, Gabardine, Flannel	Polyester No.80-60 Cotton No.60	
	Heavy weight: Velours, Camelhair, Astrakhan	Polyester No.60-50 Cotton No.60	
SYNTHETIC FIBRE	Light weight: Georgette Crape, Voile, Satin	Polyester No.100-80 Cotton No.120-80	
	Heavy weight: Taffeta, Twills, Denim	Polyester No.60 Cotton No.60	
KNIT	Tricot	Polyester No.80-60 CottonNo.80-60	
	Jersey	Polyester No.60-50 Cotton No.60	
	Wool	Polyester No.60-50 Bulk Nylon	

* Synthetic threads are recommended for ordinary overlocking.
Polyester thread, for example, is very useful for different types of fabric.

Note: Keep in mind that the lower and upper loopers will use about twice the amount of thread as the needles. When purchasing thread for sewing, therefore, especially if it is an unusual colour, you should buy sufficient for your requirements.

Empezar a coser

Enhebrar su máquina

El enhebrado incorrecto puede causar puntadas de embarque, hilos rotos u otros problemas. Intente dominar el enhebrado correcto antes de pasar a la costura de prueba. El enhebrado debe llevarse a cabo en la secuencia de lazo inferior - lazo superior - aguja. Abrir la cubierta frontal y la mesa de trabajo Levantar la aguja hasta su punto más alto girando la rueda manual hacia usted, y levantar el prénsatelas. Antes de volver a enhebrar el ojo de la aguja, retire primero el hilo del ojo de la aguja, y luego vuelva a enhebrar el ojo de la aguja inferior. Esto evitará que se enrede.

Enhebrar el gancho inferior

1. Pase el hilo a través de la guía de hilo como se muestra en la ilustración.
2. Tire del hilo inferior a través de la ranura de tensión.
Sujetando el hilo con la mano izquierda, tire hacia abajo con la mano derecha firmemente.
3. Pase el hilo a través del guía de hilo como se ilustra.
4. Pase el hilo por el ojo de buey inferior, y engánchelo alrededor de la parte A como indica la flecha. Deje unos 10 cm (4") de hilo extra.

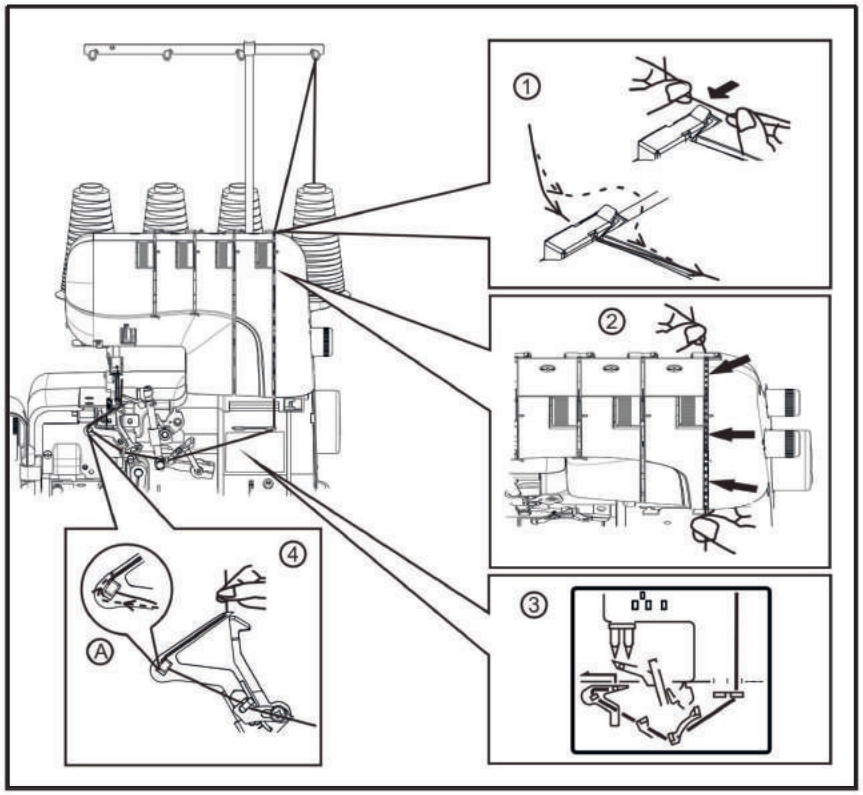

Differential feed

The differential feed has two independent feed dogs, one front (A) and one rear (B). Each feed dog has an individual feed mechanism which enables the feeding of material at a different ratio.

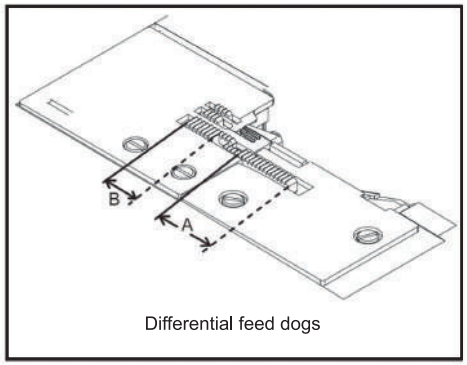

Differential feed dogs

Positive differential feed

When set for positive differential feed, the front feed dog (A) makes a longer stroke than the rear feed dog (B). This has the effect of accumulating material under the presser foot to offset the wavering on the fabric.

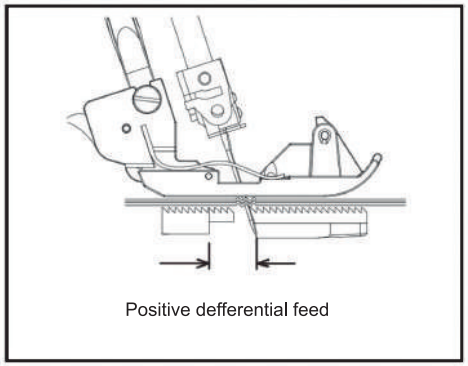
Positive defferential feed

Negatitve differential feed

When set for negative differential feed, the front feed dog (A) makes a shorter stroke than the rear feed dog (B). This has the effect of stretching material under the presser foot to offset the puckering on the fabric.

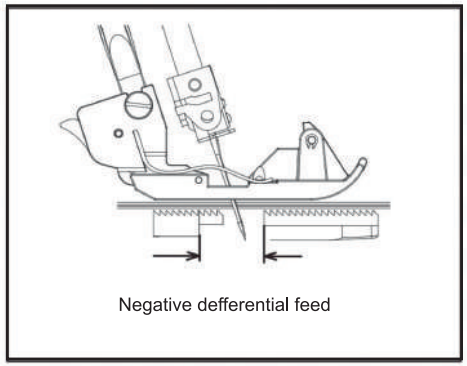
Negative defferential feed

Alimentación diferencial

La alimentación diferencial tiene dientes de arrastre independientes, uno delantero (A) y otro trasero (B). Cada diente de arrastre tiene un mecanismo de alimentación individual que permite la alimentación de material en una proporción diferente.

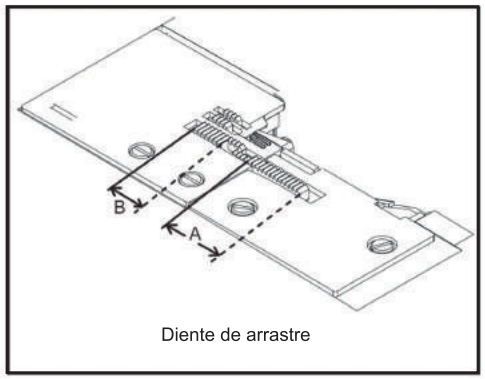

Diente de arrastre

Alimentación diferencial positiva

Los dientes de arrastre delanteros (A) realizan un recorrido más largo que los dientes traseros (B).
Esto tiene el efecto de acumular material debajo del prensatelas para compensar las ondulaciones de la tela.

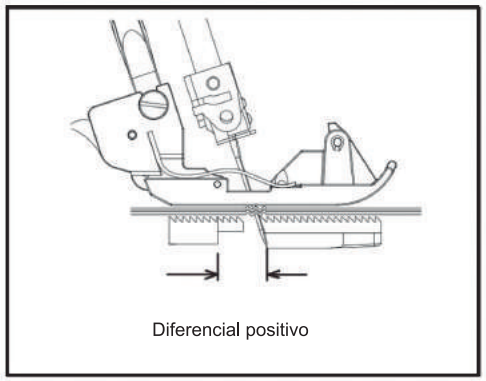
Diferencial positivo

Alimentación diferencial negativa

Los dientes de arrastre delanteros (A) realizan un recorrido más corto que los dientes traseros (B).
Esto tiene el efecto de estirar el material debajo del prensatelas para compensar el fruncido de la tela.

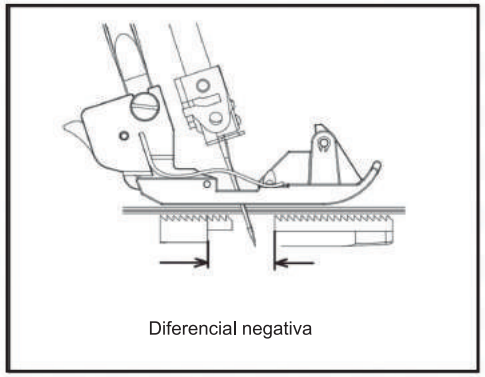
Diferencial negativa

Starting to sew

Threading your machine

Wrong threading may cause shippedstitches, breaking threads, or other problems.
Try to master the correc threading before moving on to test sewing. Threading must be carried ou in the sequence of Lower Looper – Upper Looper – Needle.
Open the front cover and the working table
Raise needle to its highest point by turning hand wheel towards you, and raise the presser foot. Before re-threading lower looper, remove thread from needle eye first, then re-threa the lower looper. This will prevent tangling.

Threading lower looper

1. Feed the thread through the thread guide as illustrated.
2. Pull the lower thread through tension slot. Holding the thread with your left hand, pull down with right hand firmly.
3. Draw the thread through thread guide as illustrated.
4. Pass the thread through lower looper eye, and hook it around part A as indicated by the arrow. Leave about 4” (10cm) extra thread.

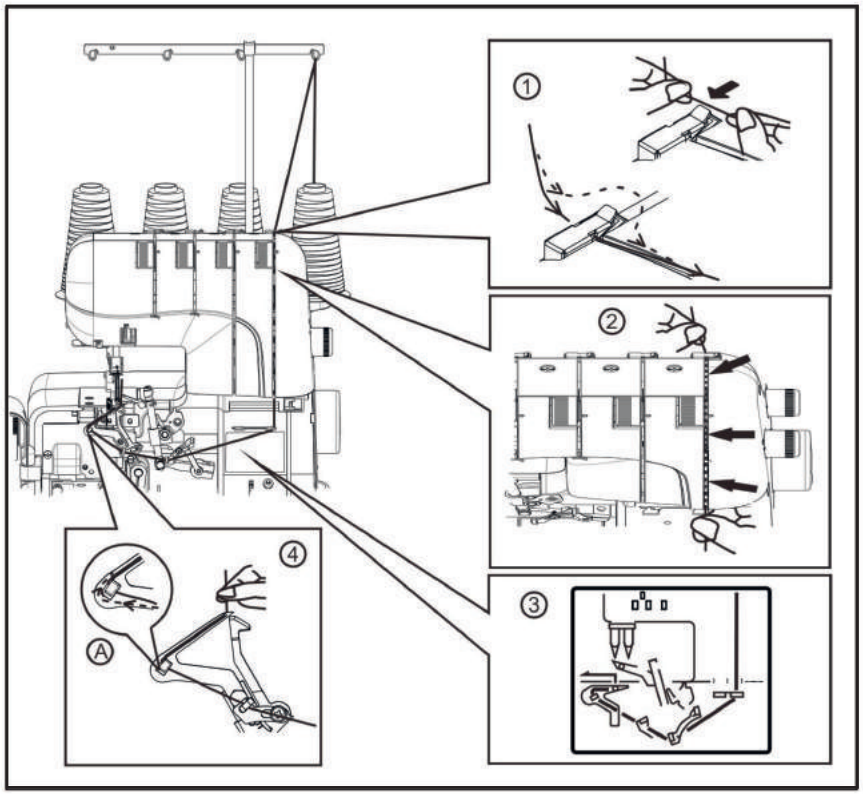

Enhebrar el gancho superior

1. Pase el hilo a través de la guía de hilo como se muestra en la ilustración.
2. Luego pase el hilo superior por la ranura, sujetando el hilo con la mano izquierda.
3. Después pase el hilo a través del guía de hilo como se ilustra.
4. Por último, pase el hilo a través de la guía del hilo y el ojo del garfio, dejando un exceso de longitud de unos 10 cm

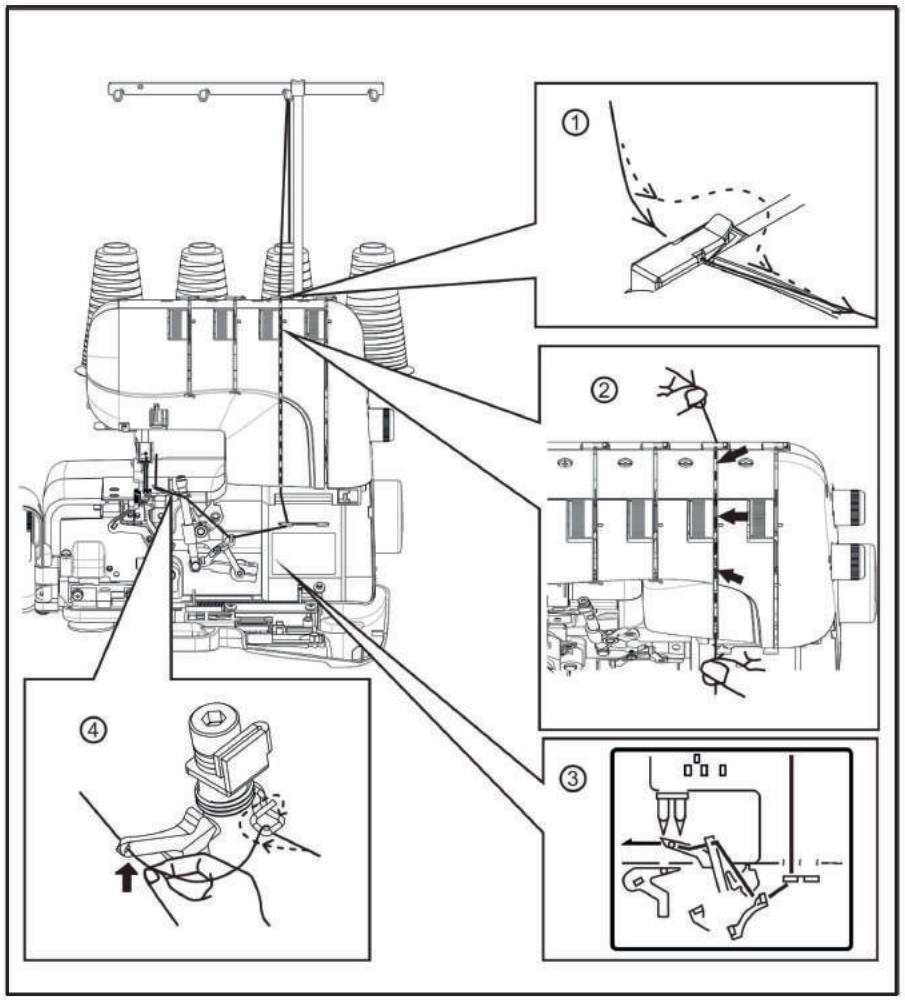

Adjusting stitch length

Turn the stitch length dial until the required length is indicated.
The higher the number, the longer the stitch. This dial can adjust the stitch length from 1 to 5 mm.

Adjusting overedge cutting width

Overedge cutting width can be adjusted from 4 to 7 mm by simply turning overedge cutting width dial according to the kind of fabric.
It is set at standard width of 6 mm when delivered from the factory.
Turn it towards “5” if fabric edge curls while sewing.(Fig.1)
Turn it toward “7” if loops hang off the edge. (Fig.2)

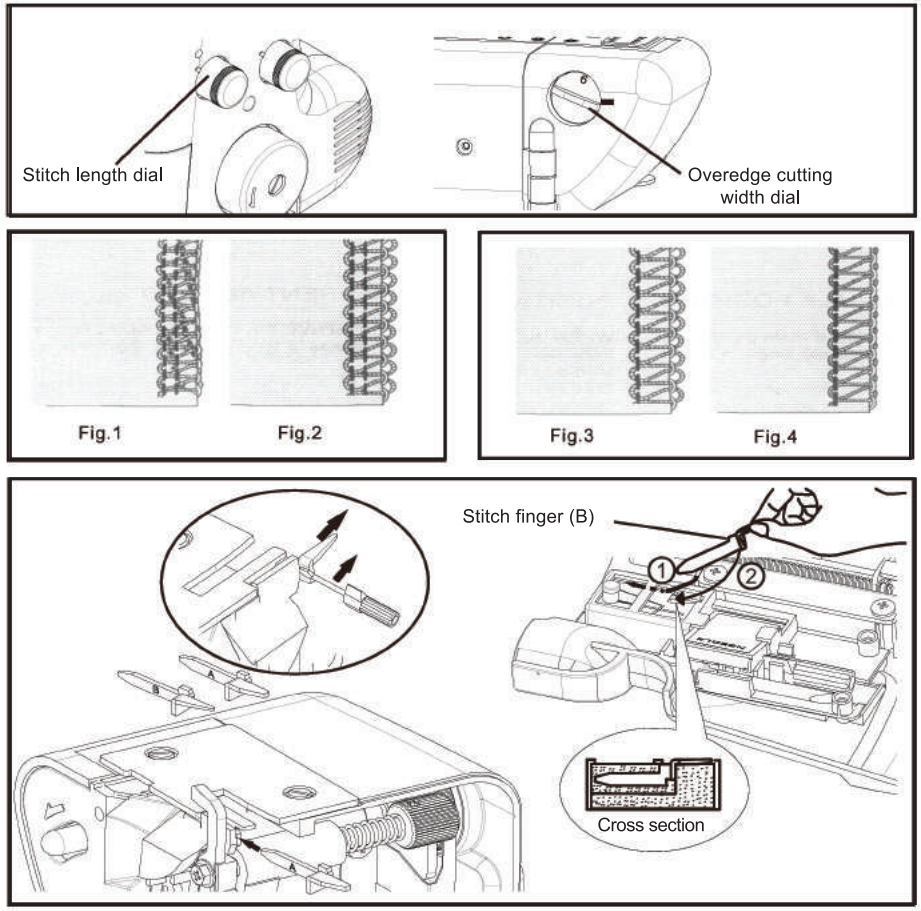

Stitch finger (B)

Loops may hang off the edge, when you sew with lightweight fabric using 3 threads (right needle only), and setting cutting width dial at 4-5(Fig.3). In such a case change the stitch finger(A) to (B) to get neat stitching(Fig.4)

Ajustando la longitud de la puntada

Gire el dial de la longitud de la puntada hasta que se indique la longitud requerida. Cuanto más alto sea el número, más larga será la puntada. Este dial puede ajustar la longitud de la puntada de 1 a 5 mm.

Ajustando el ancho de corte del borde

El ancho de corte del borde puede ser ajustado de 4 a 7 mm simplemente girando el dial de ancho de corte del borde según el tipo de tejido.
Se ajusta a un ancho estándar de 6 mm cuando se entrega de fábrica.
Gírelo hacia "5" si el borde de la tela se riza mientras se cose. (Fig.1)
Gírelo hacia "7" si los bucles cuelgan del borde. (Fig.2)

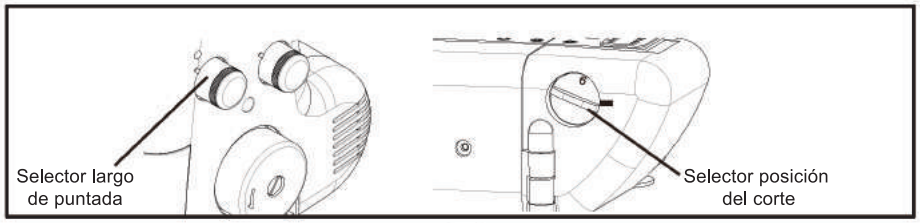

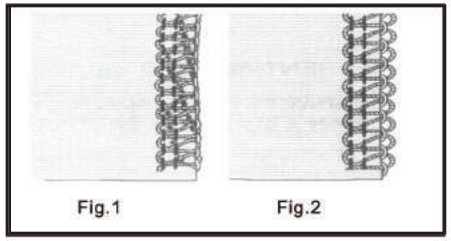

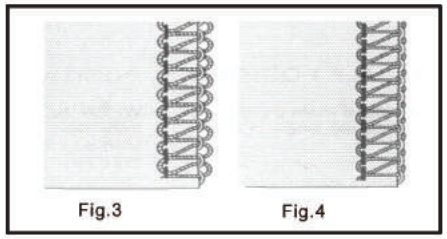

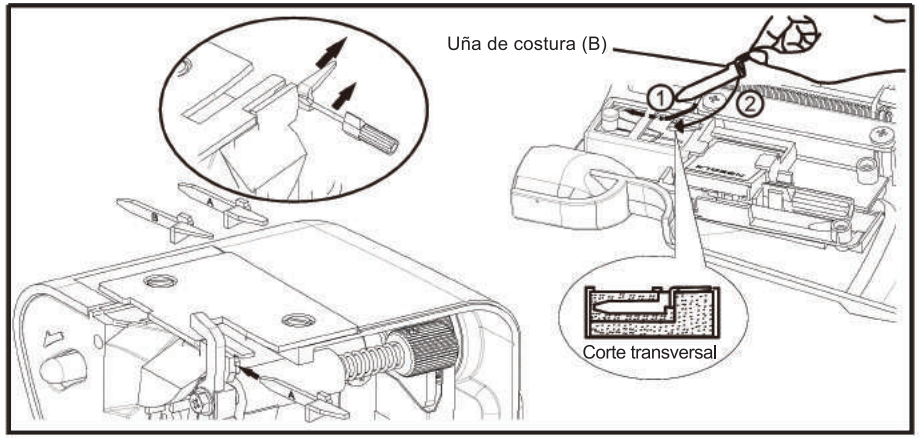

Dedo de puntada (B)

Los bucles pueden colgar del borde, cuando se cose con tela ligera usando 3 hilos (sólo la aguja derecha), y ajustando el dial de ancho de corte en 4-5(Fig.3).
En tal caso, cambie el dedo de la puntada (A) por (B) para obtener una costura limpia (Fig.4)

Threading upper looper

1. Feed the thread through the thread guide as illustrated.
2. Pull the upper thread through the slot, holding the thread with your left hand.
3. Draw the thread through the thread guide as illustrated.
4. Pass the thread through wire thread guide and looper eye, leaving an excess length of about 4”(10 cm).

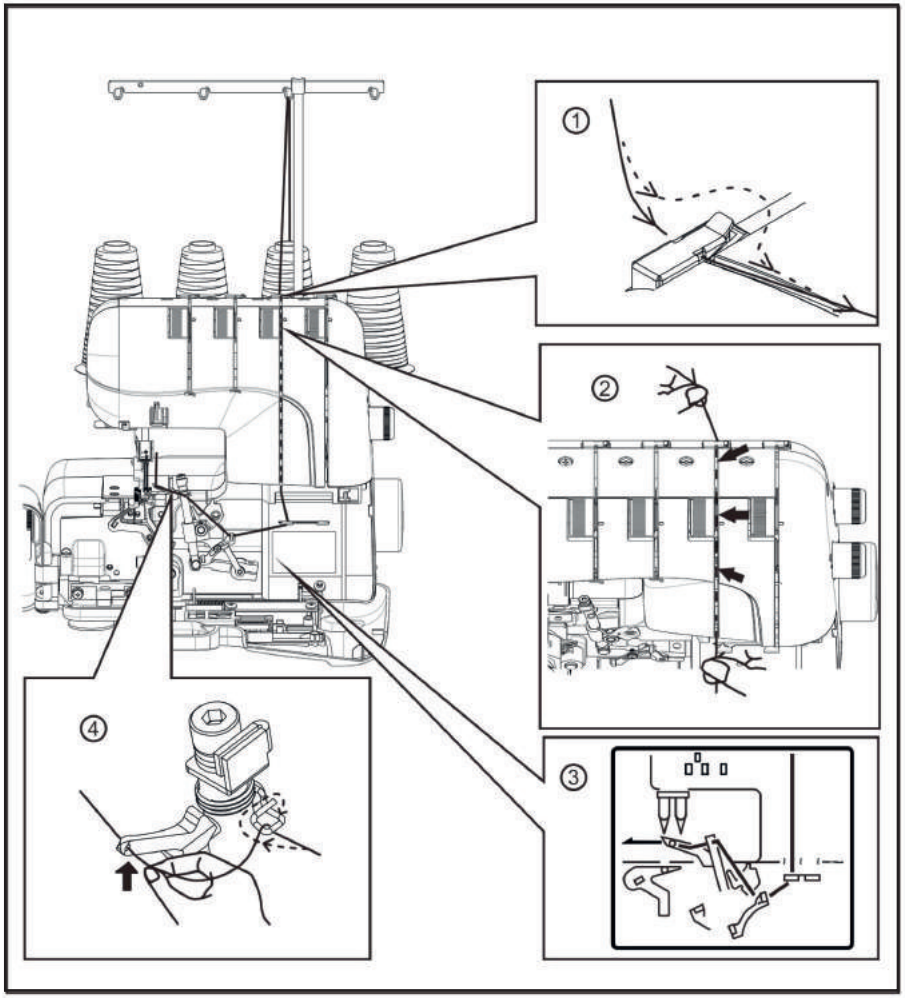

Enhebrado de agujas

1. Pase el hilo a través de la guía de hilo como se muestra en la ilustración.
2. Pasar los hilos de la aguja por la ranura de tensión de la izquierda.
Sujetando el hilo con la mano izquierda, tire hacia abajo con la mano derecha firmemente.
3. Pase el hilo a través de la guía de hilo como se ilustra.
4. Enhebrar las agujas de adelante hacia atrás a través del ojo de la aguja y tirar de los hilos hacia atrás pasando por el lado derecho del prénsatelas, dejando una longitud extra de unos 4"(10cm).

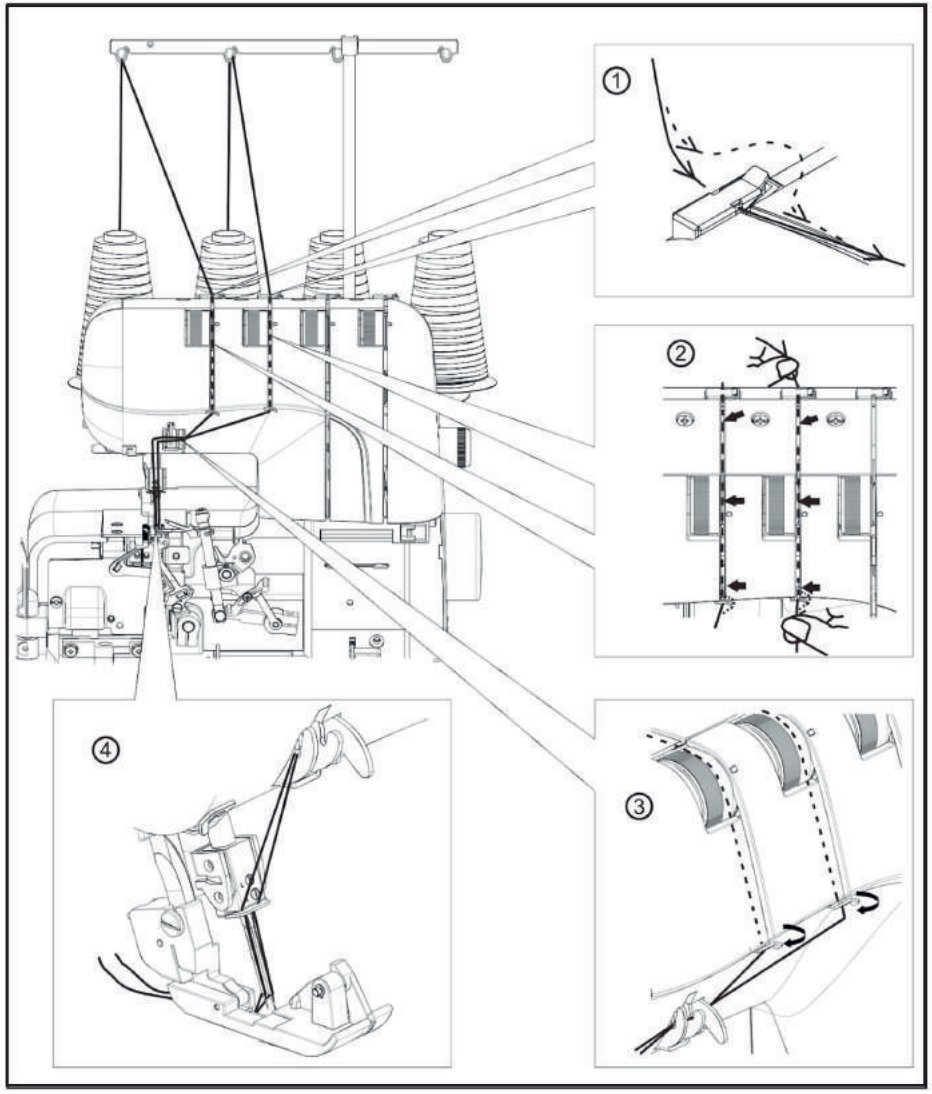

Adjusting thread tensions

Turning tension dial to a higher number gives a tighter thread tension. Turning tension dial to a lower number gives a looser thread tension. The higher the number, the tighter the tension.

Test each thread tension on a scrap of the fabric you plan to use.

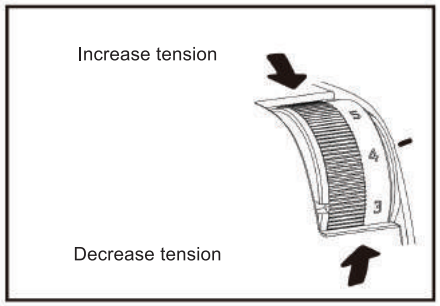

Two-thread use

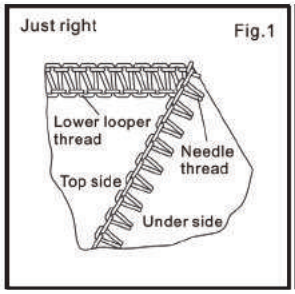

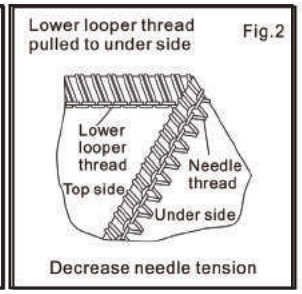

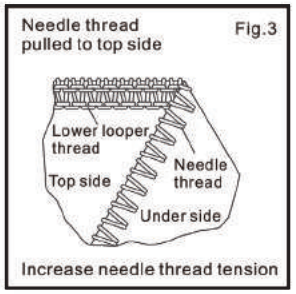

Four-thread use

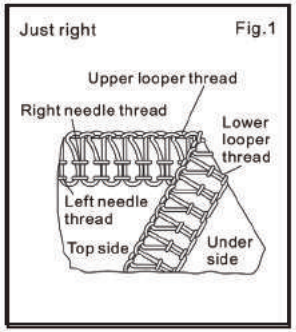

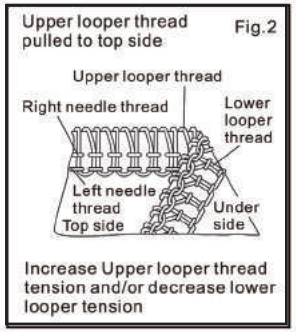

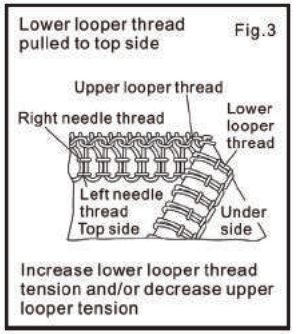

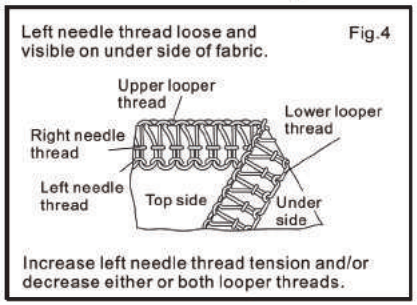

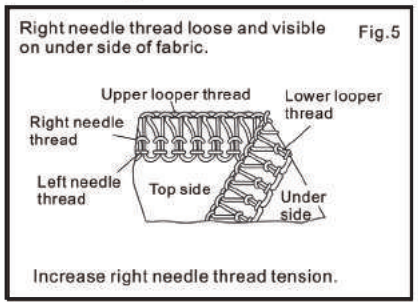

Ajustar la tensión del hilo

Girar el dial de tensión a un número más alto da una tensión de hilo más apretada. Girar el dial de tensión a un número inferior da una tensión de hilo más floja. Cuanto más alto es el número, más apretada es la tensión.

Pruebe la tensión de cada hilo en un trozo de tela que planea usar.

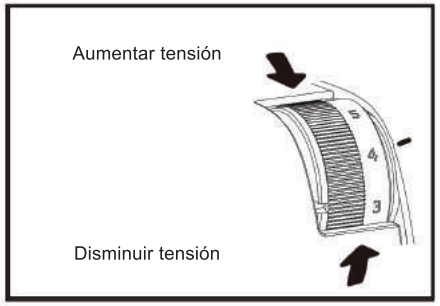

Uso de dos hilos

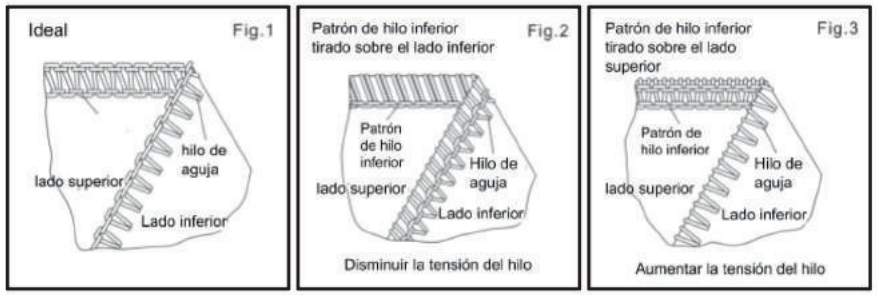

Uso de cuatro hilos

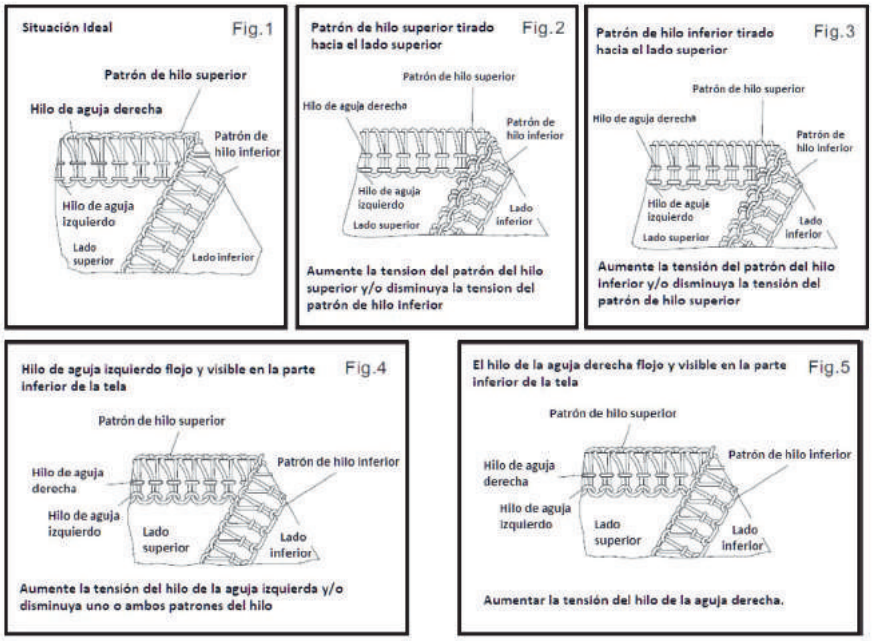

Threading needles

1. Feed the thread through the thread guide as illustrated.
2. Draw the needle threads through left-hand tension slot. Holding the thread with your left hand, pull down with right hand firmly.
3. Draw the thread through the thread guide as illustrated.
4. Thread the needles from front to back throug needle eye and pull the threads towards the back passing along the right side of presser foot, leaving an extra length of about 4”(10cm).

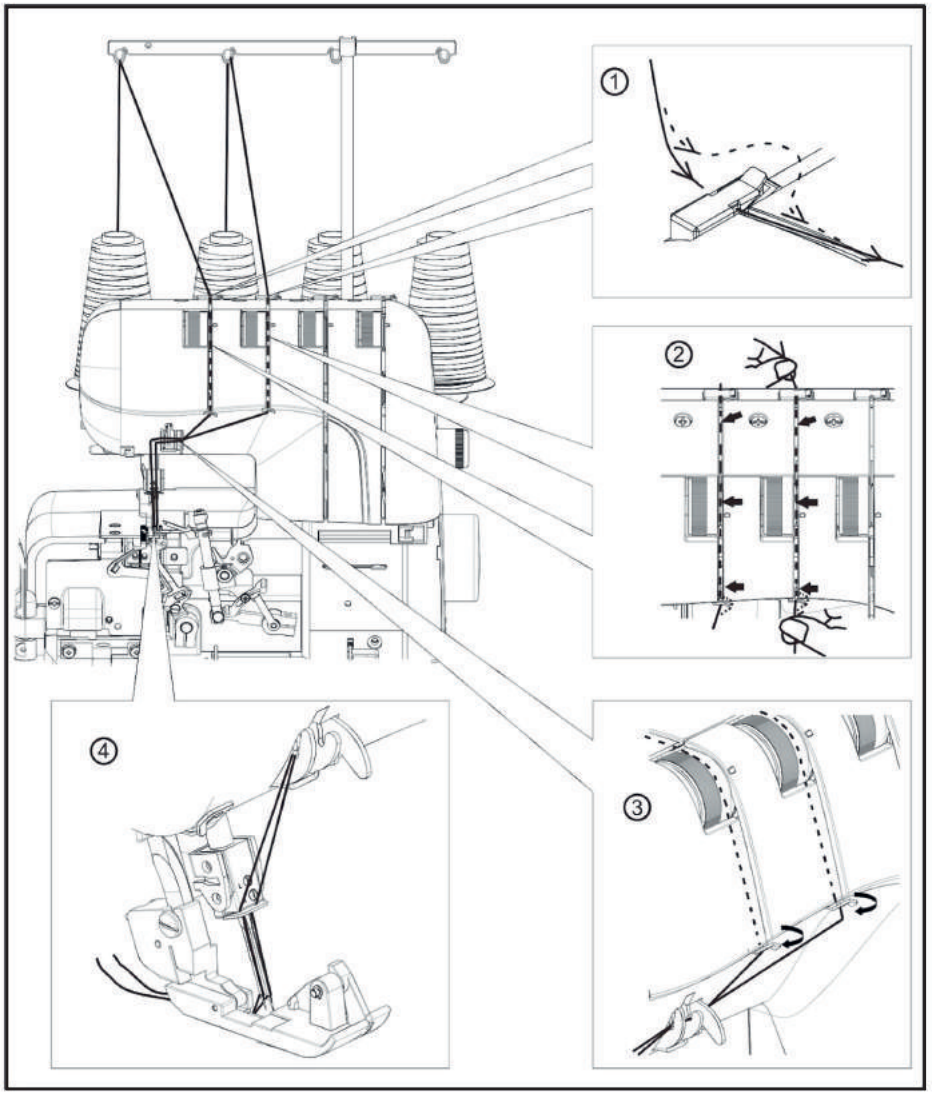

Consejos útiles reemplazando los carretes de hilo

Al reemplazar los carretes de hilo, los siguientes pasos pueden ser útiles para un cambio rápido.

1. Corte los hilos existentes cerca de las bobinas. Ate el hilo de los extremos cortados de las nuevas bobinas como se ilustra (nudo de marinero).

2. Levante el prénsatelas.

3. Baje la barra de la aguja a su posición más baja girando la rueda manual en sentido contrario. Tire con cuidado de los hilos existentes hasta que los nudos de conexión pasen por el ojo de la aguja y el ojo del garfio.

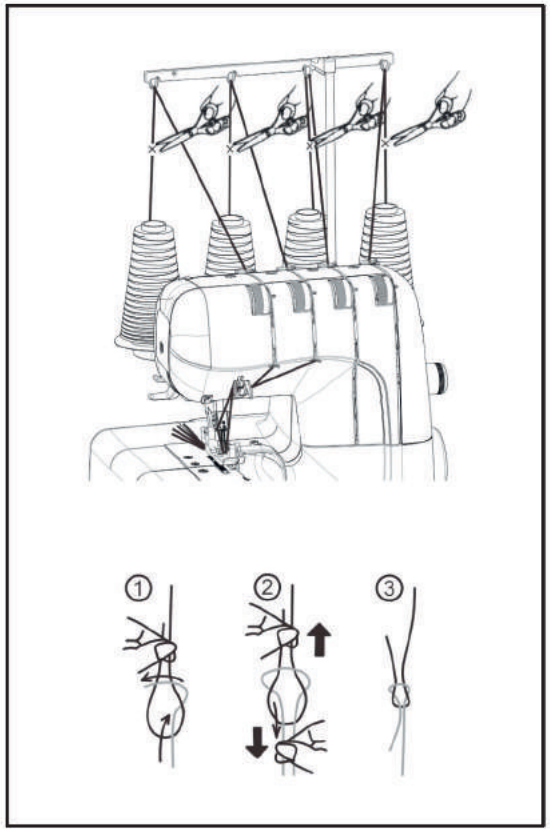

Cortar el hilo de la aguja

El hilo deshilachado puede dificultar el enhebrado de las agujas.

Dibuje el hilo que pasa por debajo del cortador de hilo y gire la rueda manual hacia usted para obtener un corte claro como se ilustra.

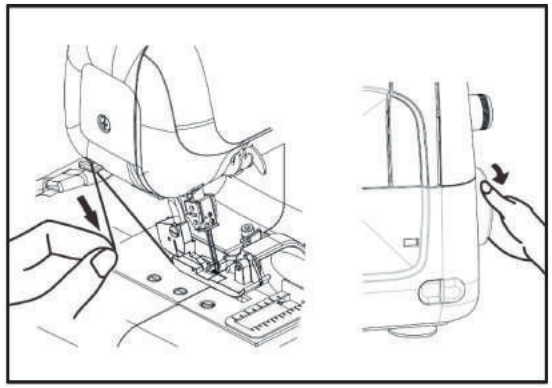

Narrow and rolled hem, picot stitch

Narrow and rolled edge is ideal for use on thin materials such as georgette crepe, crepe de chine, silk etc.
Also, picot stitch can be produced particularly when sewing on fine 'scarflike' materials.
In view of the nature of these hems, they are unsuitable for use on 'hard' or 'heavy' materials.
1. Raise the presser foot.
2. Open the front cover and working table.
3. Remove the stitch finger from the needle plate by screw driver and keep it in the front cover as illustrated or in the accessory bag.
4. Set the machine according to page 30.

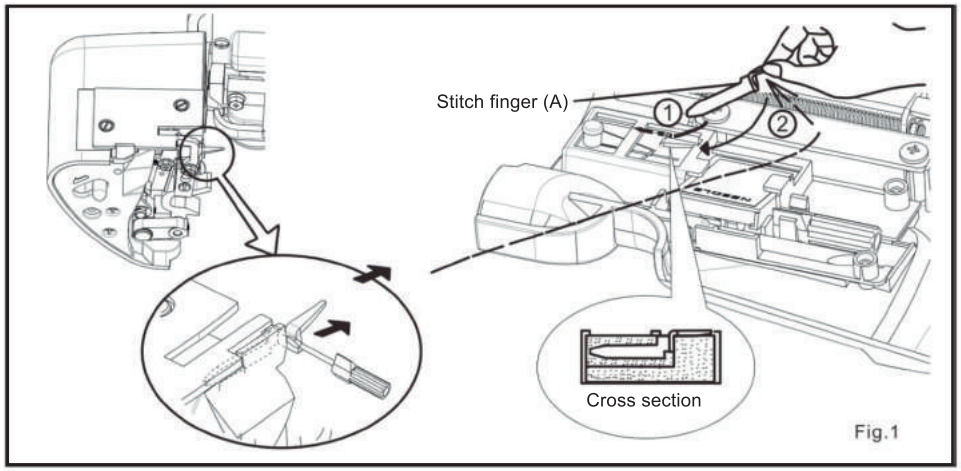

Recommended thread

	Narrow overlock edge	Rolled edge	
	With Three Threads	With Three Threads	With Two Threads
Thread for needle	Polyester, Nylon, Silk No.50-100	Nylon No.100	
Upper looper	Polyester, Nylon, Silk No.50-100 Bulk nylon (less stretchable)		————
Lower looper		Bulk nylon (less strechable)	

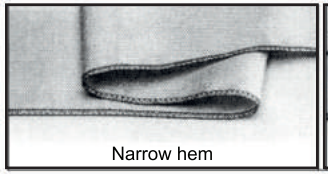
Narrow hem

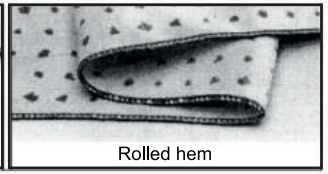
Rolled hem

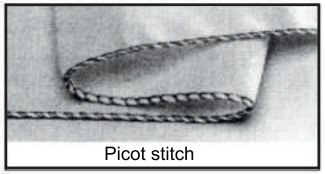
Picot stitch

Dobladillo estrecho y enrollado, puntada picot

El borde estrecho y enrollado es ideal para su uso en materiales delgados como el crepe de georgette, crepe de chine, seda, etc.
También, la puntada picot se puede producir particularmente cuando se cose sobre materiales finos "tipo bufanda".
En vista de la naturaleza de estos dobladillos, no son adecuados para su uso en materiales "duros" o "pesados".

1. Levantar el prénsatelas.
2. Abrir la tapa frontal y la mesa de trabajo.
3. Retire el dedo de la aguja con un destornillador y manténgalo en la cubierta frontal como ilustrado o en la bolsa de accesorios.
4. Ajuste la máquina de acuerdo con la página 29.

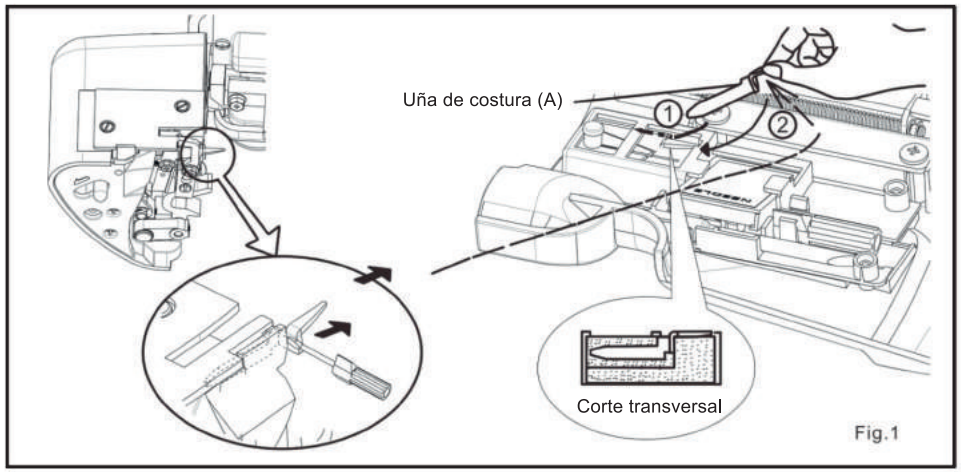

Hilo recomendado

	El estrecho borde	Borde enrollado...	
Con tres hilos	Con tres hilos	Con tres hilos	Con dos hilos
Hilo para la aguja	Poliéster, Nylon, Seda No.50-100	Nylon No.100	
Gancho superior	Poliéster, Nylon, Seda No.50-100		----------
Gancho inferior	Nylon a granel (menos estirable)	Nylon a granel (menos estirable)	

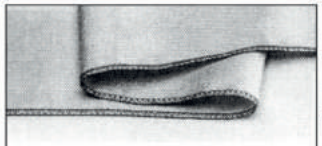
Dobladillo estrecho

Dobladillo de rodillo

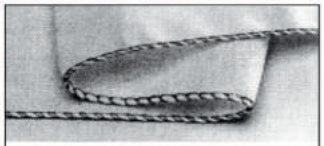
Puntada picot

Helpful hints replacing thread spools

When replacing thread spools, the following steps may be helpful for quick changeover.

1. Cut off existing threads near the spools. Tie the cut ends thread from new spools as illustrated (seamen's knot).

2. Raise presser foot.

3. Lower needle bar to its lowest position by turning hand wheel away from you. Carefully pull the existing threads until the connecting knots pass through needle eye and looper eyes.

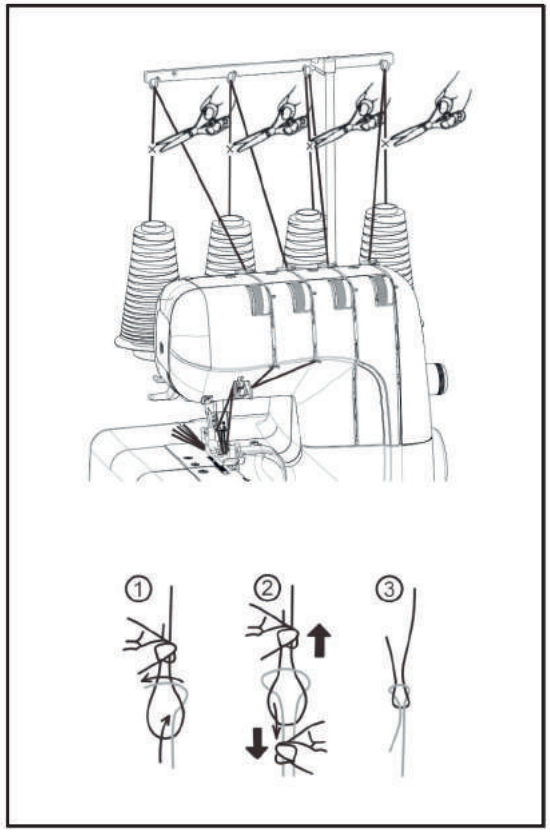

Cutting needle thread

Frayed thread may make needle threading difficult.

Draw the thread passing under the thread cutter and turn hand wheel towards you to obtain clear cut end as illustrated.

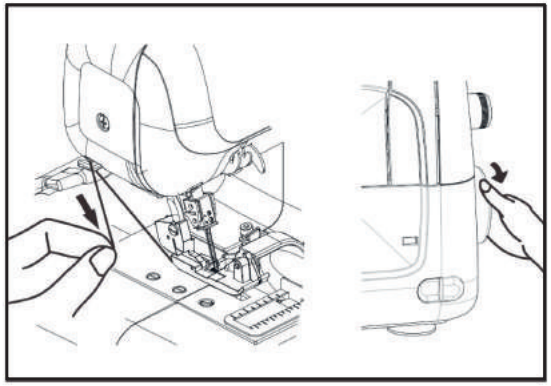

Probar las puntadas de overlock

Después de enhebrar, use un trozo de tela que planea coser y pruebe a coser en la siguiente orden:

1. Tirando suavemente de todos los hilos hacia la izquierda, baje el prénsatelas. Gire la rueda manual hacia usted unas cuantas veces para ver si las puntadas de bloqueo están bien formadas

2. Ponga en marcha la máquina a baja velocidad y alimente la tela de prueba bajo el prénsatelas empujándola ligeramente hacia adelante. (Esto puede hacerse con el prénsatelas hacia abajo en la mayoría de las telas, excepto en materiales voluminosos). Guíe la tela suavemente mientras la máquina alimenta automáticamente el material.

3. Compruebe la tensión del hilo probando la costura en la tela de repuesto. (Ver página 35.)

4. En el extremo de la tela, seguir corriendo la máquina a baja velocidad, tirando suavemente de la tela hacia atrás, hasta que se produzcan unos 5 a 6 cm de puntadas de cierre adicionales sin tela.

5. Cortar el hilo con un cortador de hilo en la cubierta de la cara, o con tijeras

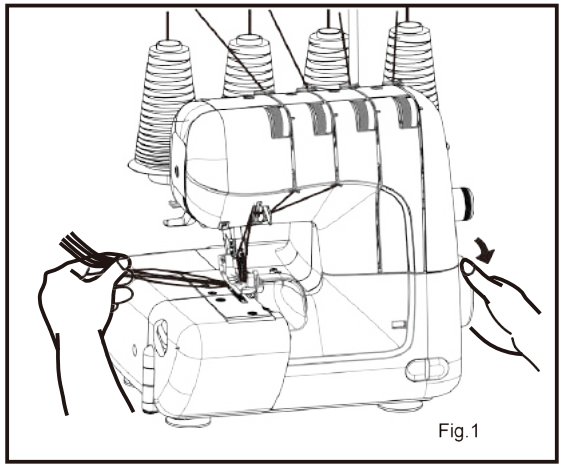
Fig.1

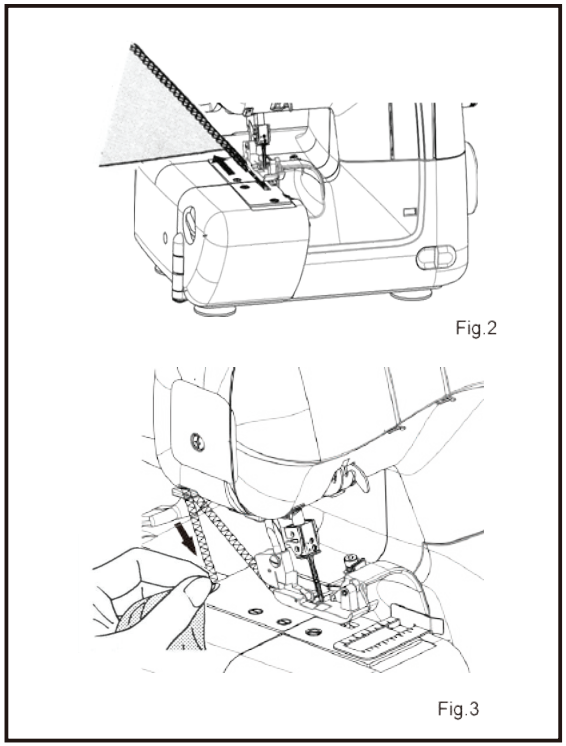
Fig.2

Fig.3

Three-thread overlock with one needle

By threading the LEFT needle only a width of 7 mm will be produced and by threading the RIGHT needle only a width of 3.8 mm will be produced.

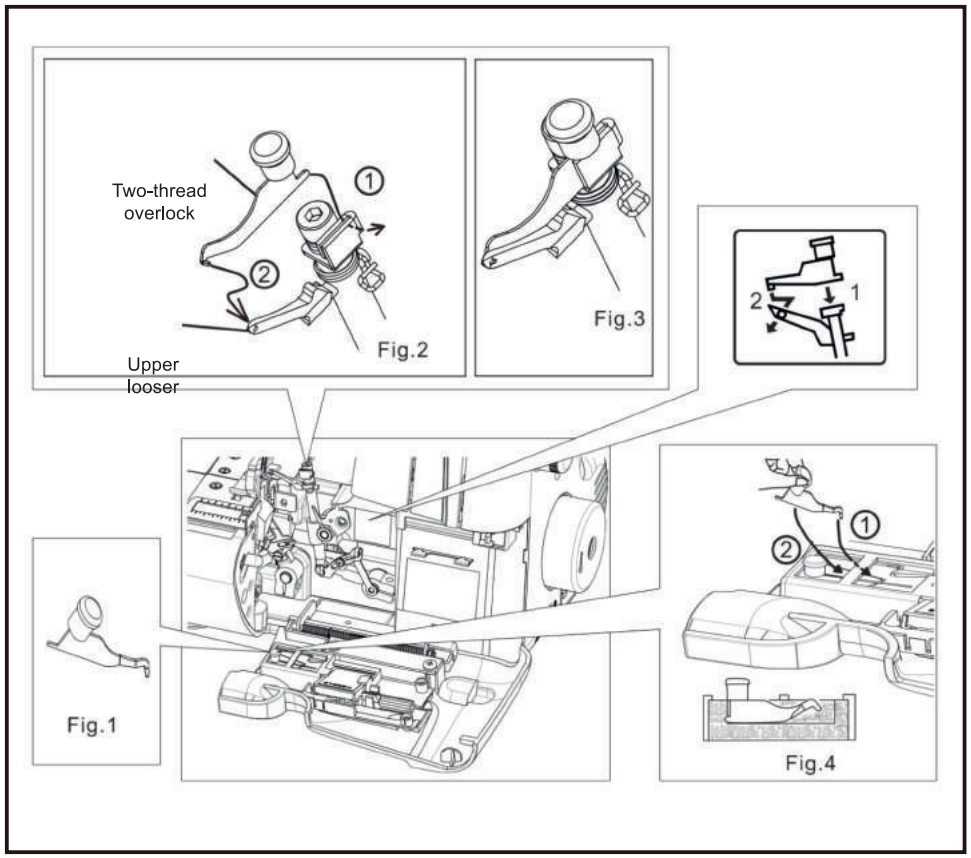

Converting to two-thread use

To convert to two thread use, first open the front cover and working table and raise needle to its highest point by turning hand wheel towards you. Remove the right needle and use the left needle.

Please keep the unused needle on the needle pad. Pull out the convertor as shown in Fig.1. Attach the two-thread convertor onto the upper looper as shown in Fig. 2, Fig.3.When not using convertor, insert it deep and keep as illustrated in Fig.4.

Tres hilos con una aguja

Enhebrando la aguja izquierda sólo se producirá un ancho de 7 mm y enhebrando la aguja derecha sólo se producirá un ancho de 3,8 mm.

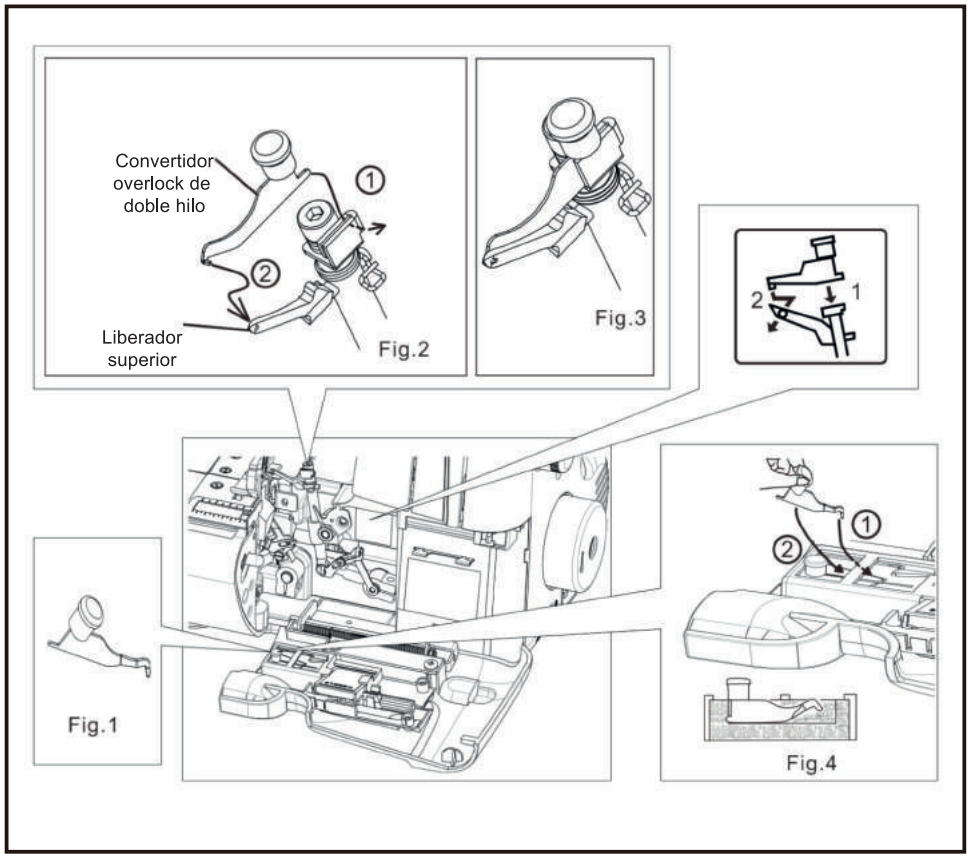

Conversión al uso de dos hilos

Para convertirlo en un uso de dos hilos, primero abra la cubierta frontal y la mesa de trabajo y levante la aguja hasta su punto más alto girando la rueda manual hacia usted. Retire la aguja derecha y utilice la izquierda.

Por favor, mantenga la aguja no utilizada en la almohadilla de la aguja.
Saque el convertidor como se muestra en la Fig.1.

Fije el convertidor de dos hilos en el lanzador superior como se muestra en la Fig. 2, Fig.3. Cuando no utilice el convertidor, introdúzcalo profundamente y manténgalo como se muestra en la Fig.4

Testing stitch overlock stitches

After threading is completed, use a scrap of fabric that you plan to sew and test to sew in the following order:

1. Gently pulling all the threads to the left, lower the presser foot. Rotate the hand wheel towards you a few times to see if the lock stitches are properly formed.

2. Start the machine at low speed and feed in test fabric under the presser foot by slightly pushing it forward. (This can be done with the presser foot down on most fabrics except bulky materials.)
Guide the fabric gently as machine automatically feeds the material.

3. Check thread tensions by test sewing on spare fabric.
(See page 36.)

4. At fabric end, carry on running machine at low speed, gently pulling the fabric towards the back, until about 5 to 6 cm of extra lock stitches are produced without fabric.

5. Cut thread by thread cutter in face cover, or with scissors.

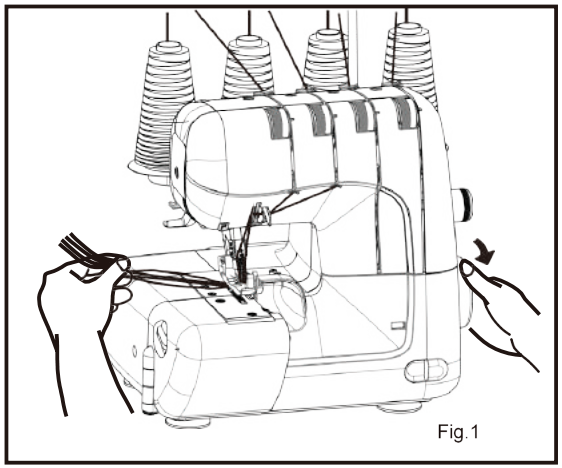

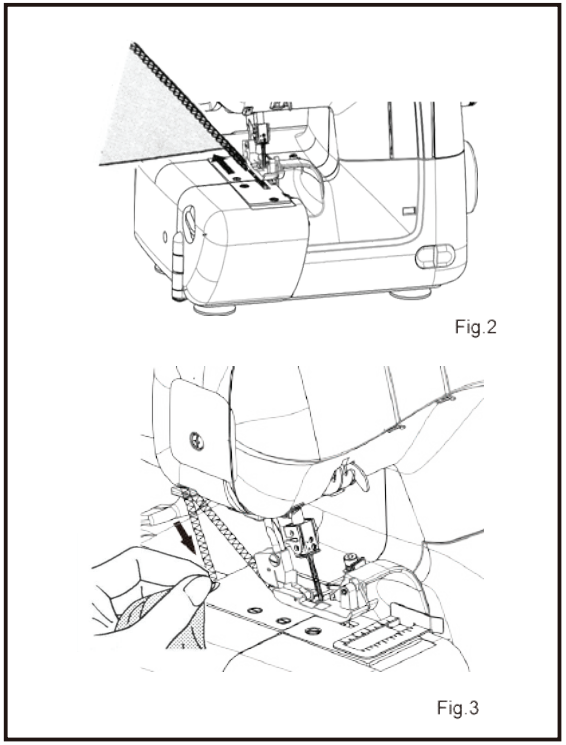

Número de hilo		4	3							3	2		
Cortado sobre el borde		-6-	6		4-	-5-	4	4-6		6	-6-		4-6
Aguja a utilizar		Izquierda /Derecha	Izquierda	Derecha	Izquierda	Derecha	Derecha			Izquierda /Derecha	Izquierda		Derecha
Puntada de dedo		O	O	O	O	O				O	O	O	
Convertidor de dos hilos										O	O	O	O
Tension control	Aguja enhebreada izquierda	-4-	-4-	__	0-	__	__	__	__	-4-	0-	-4-	__
	Aguja enhebreada derecha	-4-	__	-4-	___	0-	-4-	-4-	-4-	-4-	__	__	-5
	Hilo del áncora superior	-4-	-4-	-4-	-4	-4	-4-	-4-	-4-	__	__	__	__
	Hilo del áncora inferior	-4-	-4-	-4-	7-	7-	0-	-4-	-4-	0-	-4-	0-	1-
Control de largo de la puntada		2.5-3.5	2.5-3.5		3-5		2-2.5	*-R-	*-P-	2.5-3.5	2.5-3.5	2-3.5	1-2
Referencia N°		①	②	③	④ Costura plana	⑤	⑥ Dobladillo estrecho	⑦ Dobladillo enrollado	⑧ Puntada picot	⑨ Super estiramiento	⑩	⑪	⑫ Dobladillo enrollado
Página de referencia		17			23		16			15	15,17		15,16,23

* Si el control de longitud de la puntada de su máquina no tiene R o P, ajuste el control de tensión del hilo de la lanzadera en 7-9 y el selector de longitud de puntada en 1-2 (para dobladillo enrollado) o 3-4 (para puntada picot) .

Nota: Los ajustes anteriores de tensión y diámetro de ancho de corte de reborde son para orientación general. Un poco de giro fino mejorará la costura en muchos casos. Seguir los consejos te ayuda.
1. Selector de ancho de corte del reborde giratorio (ver página 37).
2. Ajuste la tensión de la aguja cuando cosa material fino o grueso.
3. Reduzca la tensión cuando utilice hilo grueso.
4. El ajuste incorrecto provoca saltos de puntadas. Ajusta la tensión.
5. El ajuste de tensión tendrá problemas cuando el ajuste de la aguja sea incorrecto.

Intente coser de prueba con un trozo de tela que vaya a utilizar y encuentre la mejor configuración.

Number of thread		4	3							3	2		
Overedge cutting width dial		-6-	6		4-	-5-	4	4-6		6	-6-		4-6
Needle to use		Left&Right	Left	Right	Left	Right	Right			Left&Right	Left		Right
Stitch finger		O	O	O	O	O				O	O	O	
Two thread convertor										O	O	O	O
Tension control	Left needle thread	-4-	-4-	__	0-	__	__	__	__	-4-	0-	-4-	__
	Right needle thread	-4-	__	-4-	___	0-	-4-	-4-	-4-	-4-	__	__	-5
	Upper looper thread	-4-	-4-	-4-	-4	-4	-4-	-4-	-4-	__	__	__	__
	Lower looper thread	-4-	-4-	-4-	7-	7-	0-	-4-	-4-	0-	-4-	0-	1-
Stitch length control		2.5-3.5	2.5-3.5		3-5		2-2.5	*-R-	*-P-	2.5-3.5	2.5-3.5	2-3.5	1-2
Ref. NO.		①	②	③	④ Flat seam	⑤	⑥ Narrow hem	⑦ Rolled hem	⑧ Picot stitch	⑨ Super stretch	⑩	⑪	⑫ Rolled hem
Reference page		17			23		16			15	15,17		15,16,23

* If the stitch length control of your machine does not have R or P, please set the tension control of power looper thread at 7-9 and stitch length dial at 1-2 (for roll hem) or 3-4 (for picot stitch).

Note: The adove settings of tension and overedge cutting width dia are for general guidance. A little fine turning will improve your stitching in many case. Following advice helps you.
1. tum overedge cutting width dial (see page 38).
2. Adjust needle tensions when you sew thin or thick material.
3. Reduce the tension when you use thick thread.
4.Incorrect setting cause stitch skipping. Adjust the tension setting.
5. Tension setting will have problem when needle setting is incorrect.

try test-sewing with a piece of fabric you are going tu use and find the best settings.